Dyana

96261134 <DYANA 36L50NR740 DALICL2 MTP60 8M NORDI

IP66	IK10				

Dyana

A high quality LED luminaire with Narrow Road light distribution and Electronic, Programmable control gear. Body, canopy and spigot: die-cast aluminium, textured anthracite finish. Enclosure: 5mm thick, toughened glass. Class II electrical, IP66. Pre-wired with 8m H07-RNF cable. Supplied, ready to install, in a single box. Complete with 4000K LED

Mounting: Ø60mm post-top with 5° tilt. Adjustable to 10° tilt or side entry with 0° or -5° tilt.

Dimensions: 595 x 511 x 234 mm
Luminaire input power: 54 W
Weight: 12.03 kg
Scx: 0.03 m²

TLG_DYNA_F_LEDMTPPDB.jpg

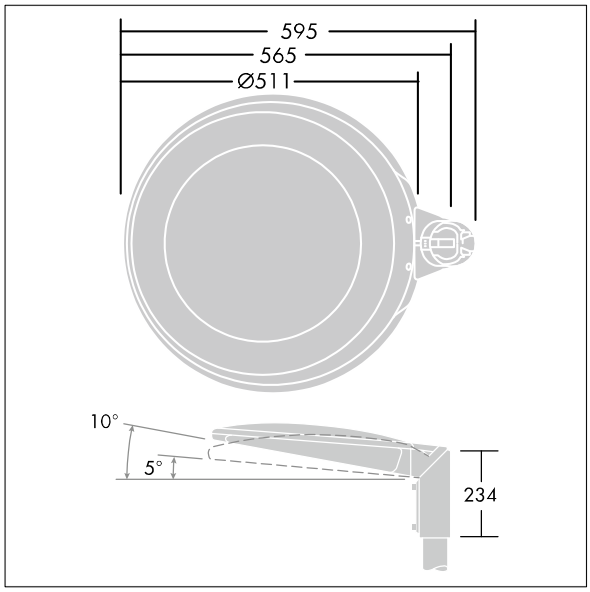

TLG_DYNA_M_LED MTP.wmf

Este producto contiene una fuente luminosa de la clase de eficiencia energética D.

Los valores marcados con un * son valores de referencia. Thorn utiliza componentes de fiabilidad y que han pasado los tests de calidad. Sin embargo, la tasa de fallos de la electrónica puede dar lugar a algún fallo aislado de algún LED durante la vida útil del producto. Las normativas internacionales fijan la tolerancia del flujo inicial y carga asociada en ±10%. Los valores son aplicables para una temperatura ambiente de 25 °C, a no ser que se indique de otro modo.

Los productos de Thorn Lighting están sujetos a un continuo desarrollo. Nos reservamos el derecho de planificar en nuestros productos sin publicaciones técnicas ni otras modicaciones formales.
© Thorn Lighting