Dyana

96264378 <DYANA2 LED 72L50 WS 740 BP CL1 MLE PM

IP66 | IK09

Dyana

A high quality LED luminaire with wide street light distribution and Electronic, Programmable control gear. With power reduction function and Mini Photocell. Body and spigot: die-cast aluminium, textured dark grey finish. Canopy: spun aluminium, textured anthracite finish. Enclosure: 5mm thick, toughened glass. Class I electrical, IP66. Supplied, ready to install, in a single box. Complete with 4000K LED

Mounting: Ø60mm side entry with 0° tilt.

Dimensions: 760 x 600 x 130 mm
Luminaire input power: 109 W
Weight: 14.8 kg
Scx: 0.049 m²

TLG_DYNA_F_2MLEDPDB_1_14.jpg

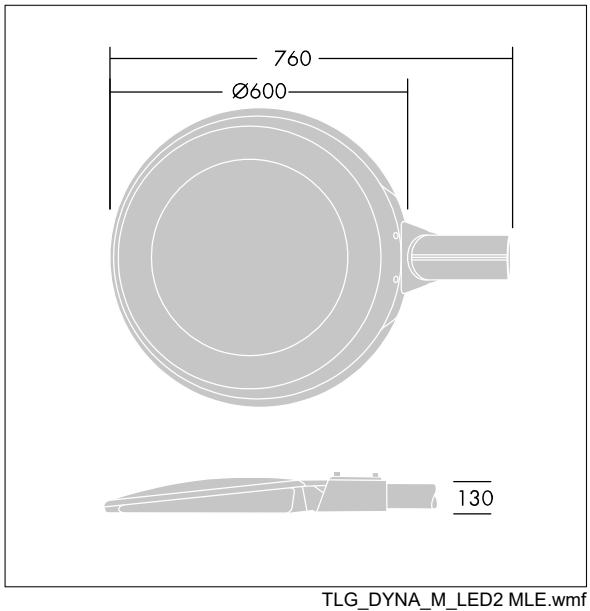

TLG_DYNA_M_LED2 MLE.wmf

Este producto contiene una fuente luminosa de la clase de eficiencia energética D.

Los valores marcados con un * son valores de referencia. Thorn utiliza componentes de fiabilidad y que han pasado los tests de calidad. Sin embargo, la tasa de fallos de la electrónica puede dar lugar a algún fallo aislado de algún LED durante la vida útil del producto. Las normativas internacionales fijan la tolerancia del flujo inicial y carga asociada en ±10%. Los valores son aplicables para una temperatura ambiente de 25 °C, a no ser que se indique de otro modo.

Los productos de Thorn Lighting están sujetos a un continuo desarrollo. Nos reservamos el derecho de planificar en nuestros productos sin publicaciones técnicas ni otras modicaciones formales.
© Thorn Lighting