Urba

96269578 <URBA S 36L70 SC ANT BP CL2 MLE L730

ISO 9223 C5 | IP66 | IK09

Urba

Luminaria urbana pequeño con 36 LEDs alimentados a 700mA con óptica de distribución. driver de salida fija. , IP66, IK09. Cuerpo: fundición aluminio, con textura gris oscuro. Cierre: {Diffuser/Enclosure Materialtemplado plana }. con LED 3000K.

Dimensiones: 714 x 336 x 164 mm
Potencia de la luminaria: 77 W
Peso: 10,5 kg
Scx: m²

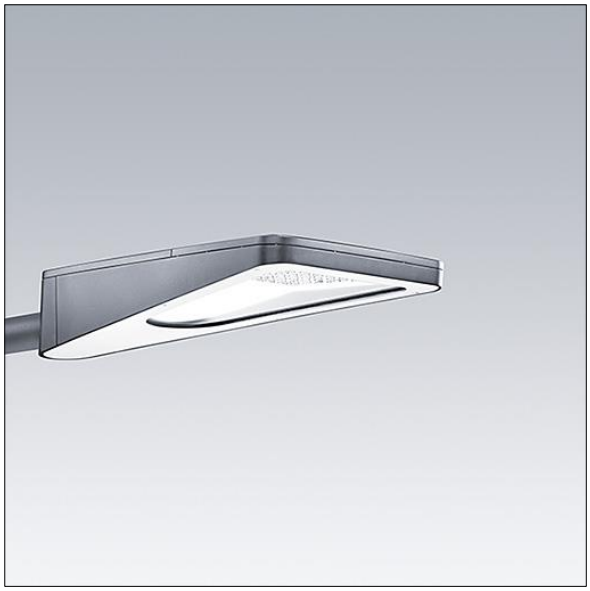

TLG_URBA_F_SMLEGYPDB.jpg

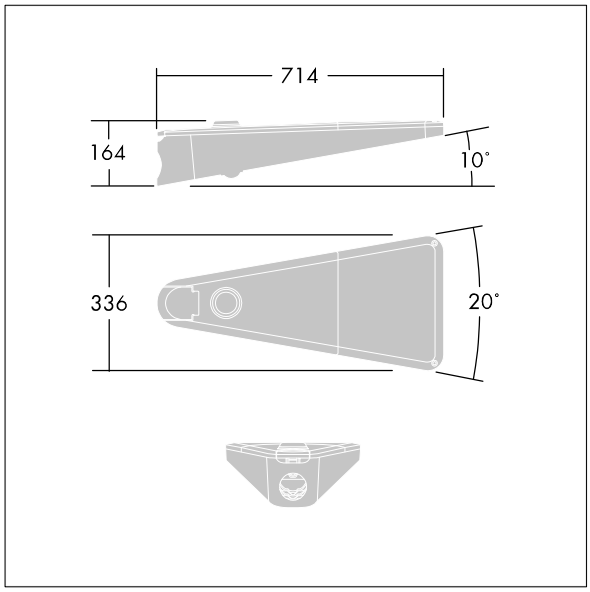

TLG_URBA_M_LD1S.wmf

Este producto contiene una fuente luminosa de la clase de eficiencia energética D.

Los valores marcados con un * son valores de referencia. Thorn utiliza componentes de fiabilidad y que han pasado los tests de calidad. Sin embargo, la tasa de fallos de la electrónica puede dar lugar a algún fallo aislado de algún LED durante la vida útil del producto. Las normativas internacionales fijan la tolerancia del flujo inicial y carga asociada en ±10%. Los valores son aplicables para una temperatura ambiente de 25 °C, a no ser que se indique de otro modo.

Los productos de Thorn Lighting están sujetos a un continuo desarrollo. Nos reservamos el derecho de planificar en nuestros productos sin publicaciones técnicas ni otras modicaciones formales.
© Thorn Lighting

Urba

96269578 <URBA S 36L70 SC ANT BP CL2 MLE L730

Los productos de Thorn Lighting están sujetos a un continuo desarrollo. Nos reservamos el derecho de planificar en nuestros productos sin publicaciones técnicas ni otras modicaciones formales.
© Thorn Lighting