Urba

96269895 <URBA L 72L35 730 RWT BP CL2 L60D ANT

ISO 9223 C3 | IP66 | IK09

Urba

Luminaria urbana grande con 72 LEDs alimentados a 350mA con óptica de distribución. driver de salida fija. , IP66, IK08. Cuerpo: fundición aluminio, con textura gris oscuro. Cierre: {Diffuser/Enclosure Materialtemplado plana }. con LED 3000K.

Dimensiones: 1065 x 400 x 176 mm
Potencia de la luminaria: 75 W
Peso: 17 kg
Scx: m²

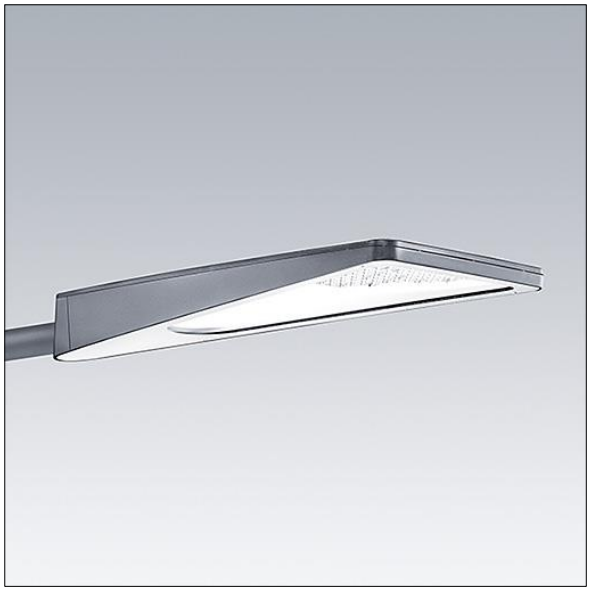

TLG_URBA_F_LMLEGYPDB.jpg

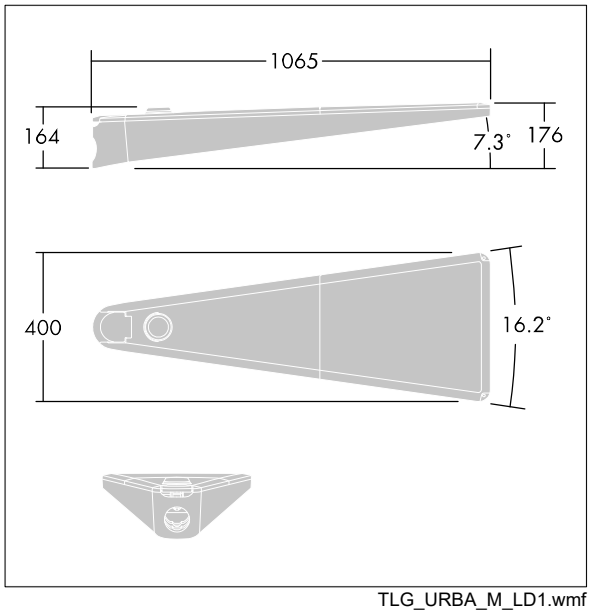

TLG_URBA_M_LD1.wmf

Este producto incluye fuentes de luz con la clase de eficacia energética D.

Los valores marcados con un * son valores de referencia. Thorn utiliza componentes de fiabilidad y que han pasado los tests de calidad. Sin embargo, la tasa de fallos de la electrónica puede dar lugar a algún fallo aislado de algún LED durante la vida útil del producto. Las normativas internacionales fijan la tolerancia del flujo inicial y carga asociada en ±10%. Los valores son aplicables para una temperatura ambiente de 25 °C, a no ser que se indique de otro modo.

Los productos de Thorn Lighting están sujetos a un continuo desarrollo. Nos reservamos el derecho de planificar en nuestros productos sin publicaciones técnicas ni otras modicaciones formales.
© Thorn Lighting