THORN

96267314 <SATIN2 MRE L650 24L33 32° BU IN

IP68	IK10		CE	T_a25

Proyector lineal empotrada en piso para aplicaciones de iluminación de fachada. 24 LEDs alimentados a 330mA con distribución 32°. driver de salida fija. Cuerpo: extruido aluminio (EN AW-6060 T6) lacado con textura gris plata. Laterales: fundición aluminio lacado con textura gris plata. Cierre: vidrio templado de 10mm de ancho. , IP68, IK10. Precableado con 1m de cable a

Dimensiones: 654 x 96 x 112 mm
Potencia de la luminaria: 26 W
Peso: 3,16 kg

TLG_STN2_F_PDBMRE.jpg

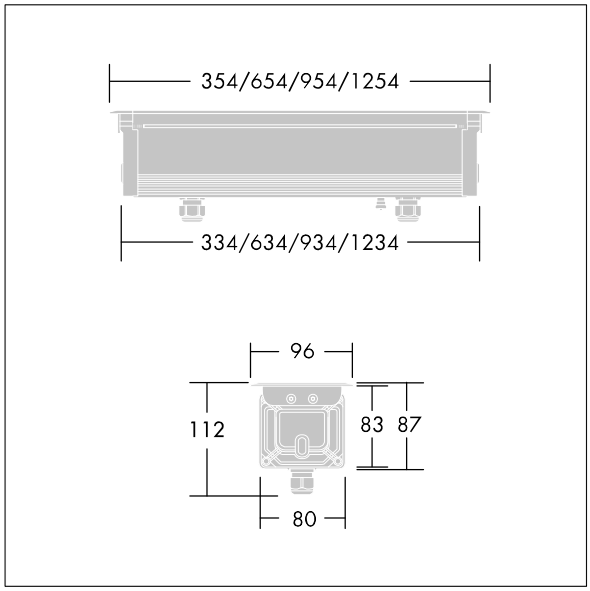

TLG_SATL_M_LD1_03.wmf

Los valores marcados con un * son valores de referencia. Thorn utiliza componentes de fiabilidad y que han pasado los tests de calidad. Sin embargo, la tasa de fallos de la electrónica puede dar lugar a algún fallo aislado de algún LED durante la vida útil del producto. Las normativas internacionales fijan la tolerancia del flujo inicial y carga asociada en ±10%. Los valores son aplicables para una temperatura ambiente de 25 °C, a no ser que se indique de otro modo.

Los productos de Thorn Lighting están sujetos a un continuo desarrollo. Nos reservamos el derecho de planificar en nuestros productos sin publicaciones técnicas ni otras modicaciones formales.
© Thorn Lighting

THORN

96267314 <SATIN2 MRE L650 24L33 32° BU IN

Los productos de Thorn Lighting están sujetos a un continuo desarrollo. Nos reservamos el derecho de planificar en nuestros productos sin publicaciones técnicas ni otras modicaciones formales.
© Thorn Lighting