THORN

96267304 <SATIN2 MRE L1250 48L33 12° 840 IN

IP68	IK10	⧈	CE	T_a25

Proyector lineal empotrada en piso para aplicaciones de iluminación de fachada. 48 LEDs alimentados a 330mA con distribución 12°. driver de salida fija. Cuerpo: extruido aluminio (EN AW-6060 T6) lacado con textura gris plata. Laterales: fundición aluminio lacado con textura gris plata. Cierre: vidrio templado de 10mm de ancho. , IP68, IK10. Precableado con 1m de cable a Con LED 4000K

Dimensiones: 1254 x 96 x 112 mm
Potencia de la luminaria: 46 W
Peso: 6 kg

TLG_STN2_F_PDBMRE.jpg

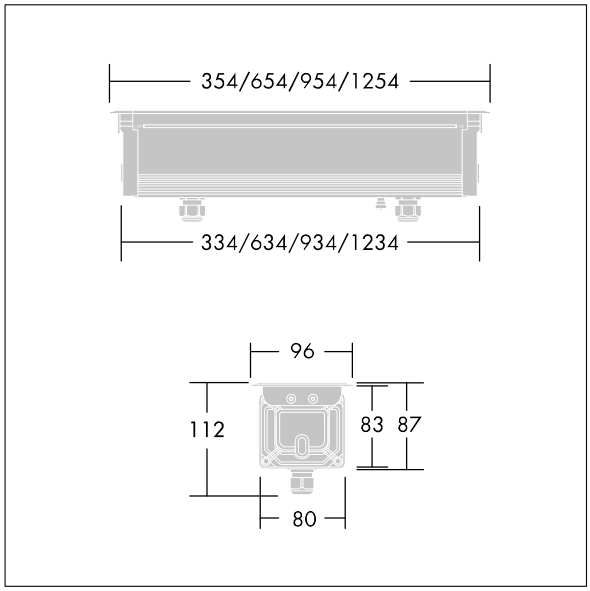

TLG_SATL_M_LD1_03.wmf

Este producto contiene una fuente luminosa de la clase de eficiencia energética E.

Los valores marcados con un * son valores de referencia. Thorn utiliza componentes de fiabilidad y que han pasado los tests de calidad. Sin embargo, la tasa de fallos de la electrónica puede dar lugar a algún fallo aislado de algún LED durante la vida útil del producto. Las normativas internacionales fijan la tolerancia del flujo inicial y carga asociada en ±10%. Los valores son aplicables para una temperatura ambiente de 25 °C, a no ser que se indique de otro modo.

Los productos de Thorn Lighting están sujetos a un continuo desarrollo. Nos reservamos el derecho de planificar en nuestros productos sin publicaciones técnicas ni otras modicaciones formales.
© Thorn Lighting

96267304 <SATIN2 MRE L1250 48L33 12° 840 IN

Los productos de Thorn Lighting están sujetos a un continuo desarrollo. Nos reservamos el derecho de planificar en nuestros productos sin publicaciones técnicas ni otras modicaciones formales.
© Thorn Lighting