THORN

96267200 <SATIN2 MRE L950 36L33 12° BU IO

IP68	IK10	⧈	CE	T_a25

Proyector lineal empotrada en piso para aplicaciones de iluminación de fachada. 36 LEDs alimentados a 330mA con distribución 12°. driver de salida fija. Cuerpo: extruido aluminio (EN AW-6060 T6) lacado con textura gris plata. Laterales: fundición aluminio lacado con textura gris plata. Cierre: vidrio templado de 10mm de ancho. , IP68, IK10. Precableado con 1m de cable a

Dimensiones: 954 x 96 x 112 mm
Potencia de la luminaria: 37 W
Peso: 4,8 kg

TLG_STN2_F_PDBMRE.jpg

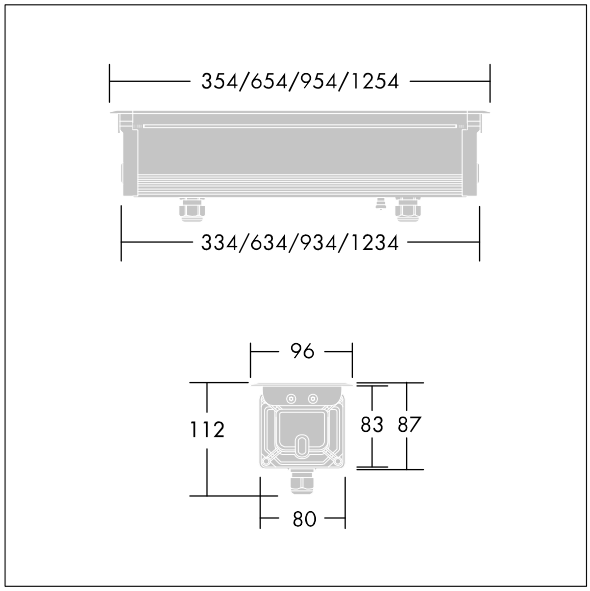

TLG_SATL_M_LD1_03.wmf

Los valores marcados con un * son valores de referencia. Thorn utiliza componentes de fiabilidad y que han pasado los tests de calidad. Sin embargo, la tasa de fallos de la electrónica puede dar lugar a algún fallo aislado de algún LED durante la vida útil del producto. Las normativas internacionales fijan la tolerancia del flujo inicial y carga asociada en ±10%. Los valores son aplicables para una temperatura ambiente de 25 °C, a no ser que se indique de otro modo.

Los productos de Thorn Lighting están sujetos a un continuo desarrollo. Nos reservamos el derecho de planificar en nuestros productos sin publicaciones técnicas ni otras modicaciones formales.
© Thorn Lighting