E/Fact

96271559 <EFACT C00 1L35 ACC 7D 832 AL SF

IP67	IK08				

E/Fact

Luminaria pequeño cuadrada empotrada a suelo. 1 LED(s) alimentados a350mA mediante driver integrado para aplicaciones de guía/orientación visual. Cuerpo: fundición aluminio con acabado pintado en polvo. Marco: lacado aluminio, 2mm espesor. Vidrio frontal: semimateado toughened sodic vidrio, 8mm espesor, temperatura superficial de acuerdo con EN60598-2-13. Caja empotrada: Polipropileno. IP67, clase I. Carga estática máxima de 1000kg.

Dimensiones: 85 x 85 x 103 mm
Potencia de la luminaria: 3 W
Flujo luminoso de luminaria: 87 lm
Rendimiento luminoso de las luminarias: 29 lm/W
Peso: 0,72 kg

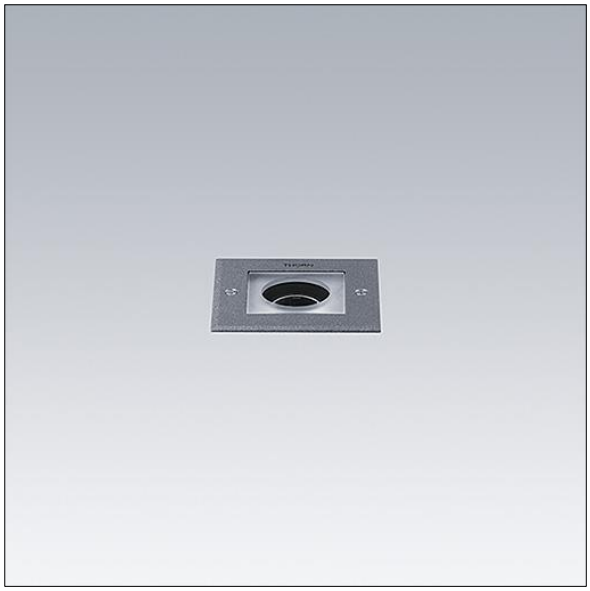

TLG_EFCT_F_C001LEDALSF.jpg

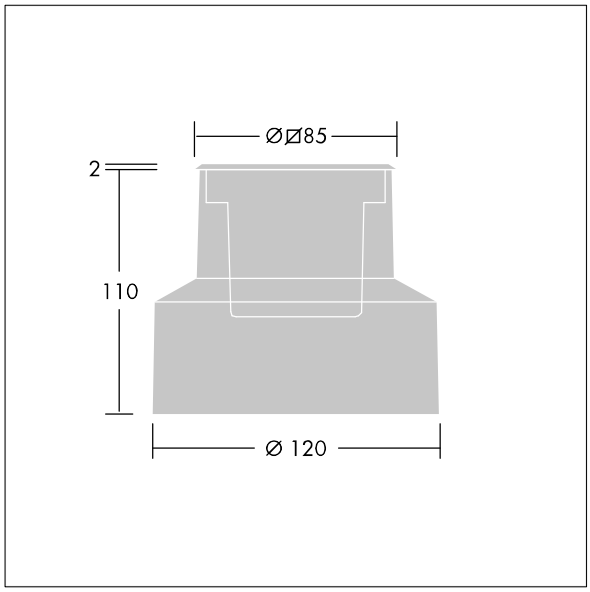

TLG_EFCT_M_2015LD00RSAL.wmf

Este producto contiene una fuente luminosa de la clase de eficiencia energética E.

Los valores marcados con un * son valores de referencia. Thorn utiliza componentes de fiabilidad y que han pasado los tests de calidad. Sin embargo, la tasa de fallos de la electrónica puede dar lugar a algún fallo aislado de algún LED durante la vida útil del producto. Las normativas internacionales fijan la tolerancia del flujo inicial y carga asociada en ±10%. Los valores son aplicables para una temperatura ambiente de 25 °C, a no ser que se indique de otro modo.

Los productos de Thorn Lighting están sujetos a un continuo desarrollo. Nos reservamos el derecho de planificar en nuestros productos sin publicaciones técnicas ni otras modicaciones formales.
© Thorn Lighting