Beta

96644037 BETA 3400 HF E3 LED840 Q597

IP 20 40	IK 03	⧈	CE	650 °C	Ta 25	

Beta

A recessed LED luminaire with a slim 9mm profile. Electronic, fixed output control gear with 3 hour, manual test, emergency lighting circuit. Class II electrical. Body: aluminium, white (RAL 9016). UGR<22. Complete with 4000K LED

Dimensions: 597 x 597 x 9 mm
Luminaire input power: 34.4 W
Luminaire luminous flux: 3248 lm
Luminaire efficacy: 94 lm/W
Weight: 5.4 kg

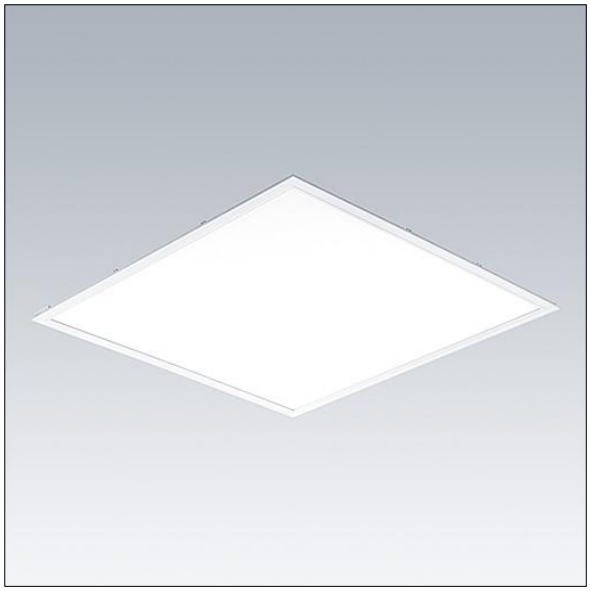

TLG_BETA_F_PDB.jpg

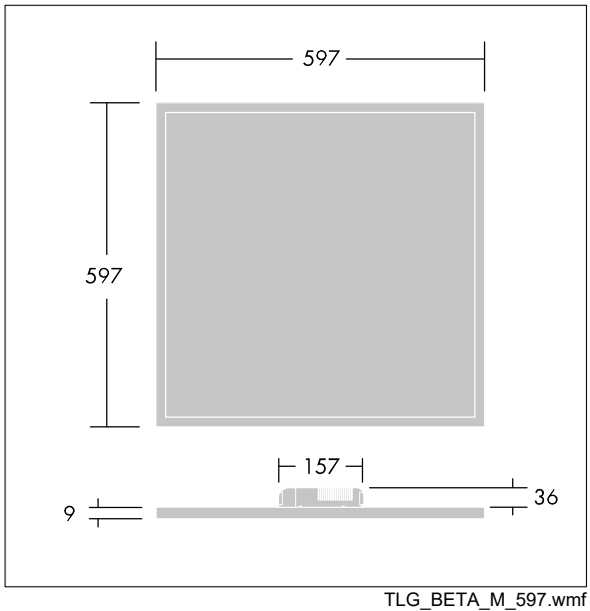

TLG_BETA_M_597.wmf

Los valores marcados con un * son valores de referencia. Thorn utiliza componentes de fiabilidad y que han pasado los tests de calidad. Sin embargo, la tasa de fallos de la electrónica puede dar lugar a algún fallo aislado de algún LED durante la vida útil del producto. Las normativas internacionales fijan la tolerancia del flujo inicial y carga asociada en ±10%. Los valores son aplicables para una temperatura ambiente de 25 °C, a no ser que se indique de otro modo.

Los productos de Thorn Lighting están sujetos a un continuo desarrollo. Nos reservamos el derecho de planificar en nuestros productos sin publicaciones técnicas ni otras modicaciones formales.
© Thorn Lighting

Beta

96644037 BETA 3400 HF E3 LED840 Q597

Los productos de Thorn Lighting están sujetos a un continuo desarrollo. Nos reservamos el derecho de planificar en nuestros productos sin publicaciones técnicas ni otras modicaciones formales.
© Thorn Lighting