Urba Deco

96273097 <UD48L50 740 NR-S CL CL1 MCA-T U0

ISO 9223 C3		IP66	IK10		CE			T_a35	

Urba Deco

Luminaria urbana inteligente y sofisticada con 48 LEDs que conduce a 500mA y con una óptica Narrow Road. driver de salida fija. , IP66, Resistencia al impacto: IK10. Cuerpo y base: fundición aluminio (equivale a AS9U3, LM24, EN AC-46000) con textura negro (similar a RAL9005). Cierre: 6mm de grosor transparente vidrio. Brazos:fundición aluminio con textura negro (similar a RAL9005) cubierto con shield in plástico ASA. Montaje en catenaria a través de 34G, luminaria perpendicular a la carretera. Con LED 4000K.

Dimensiones: 510 x 241 x 266 mm
Potencia de la luminaria: 70 W
Flujo luminoso de luminaria: 10993 lm
Rendimiento luminoso de las luminarias: 157 lm/W
Peso: 7 kg
Scx: 0.031 m²

TLG_URBD_F_MCA.jpg

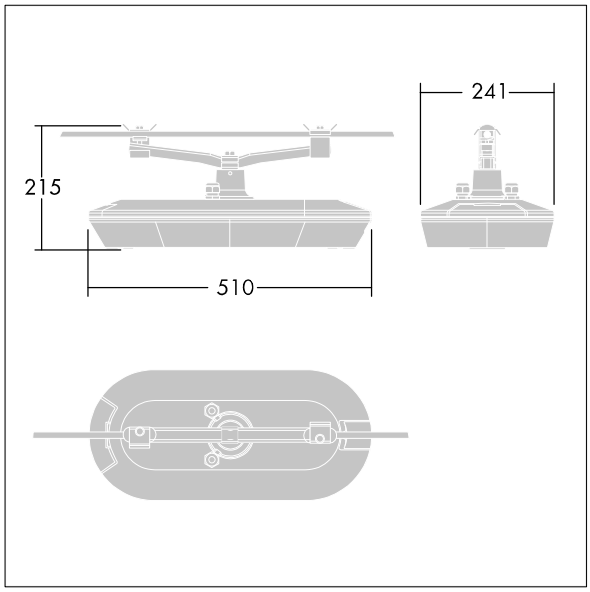

TLG_URBD_M_CATENARY.wmf

Este producto contiene una fuente luminosa de la clase de eficiencia energética D.

Los valores marcados con un * son valores de referencia. Thorn utiliza componentes de fiabilidad y que han pasado los tests de calidad. Sin embargo, la tasa de fallos de la electrónica puede dar lugar a algún fallo aislado de algún LED durante la vida útil del producto. Las normativas internacionales fijan la tolerancia del flujo inicial y carga asociada en ±10%. Los valores son aplicables para una temperatura ambiente de 25 °C, a no ser que se indique de otro modo.

Los productos de Thorn Lighting están sujetos a un continuo desarrollo. Nos reservamos el derecho de planificar en nuestros productos sin publicaciones técnicas ni otras modicaciones formales.
© Thorn Lighting

Urba Deco

96273097 <UD48L50 740 NR-S CL CL1 MCA-T U0

Los productos de Thorn Lighting están sujetos a un continuo desarrollo. Nos reservamos el derecho de planificar en nuestros productos sin publicaciones técnicas ni otras modicaciones formales.
© Thorn Lighting