<TONIC RS1 LED2800-930 HF FL WH 96629330

Proyector ajustable LED

Single, adjustable, recessed LED spotlight in a frame with flood distribution and integral fixed output control gear, for 100-240V, 50/60Hz supply. Class I electrical, IP20. Body: die-cast aluminium, painted. Complete with 3000K LED, Colour Rendering Index min.: 90. Spotlight can be rotated through 355° and tilted up to 75°. Light distribution can be altered by changing the lens and / or using external attachments.

Dimensions: 175 x 175 x 180 mm
Luminaire input power: 30.7 W
Luminaire luminous flux: 2782 lm
Luminaire efficacy: 91 lm/W
Weight: 1.8 kg

TLG_TNCG_F_1W_PERS.jpg

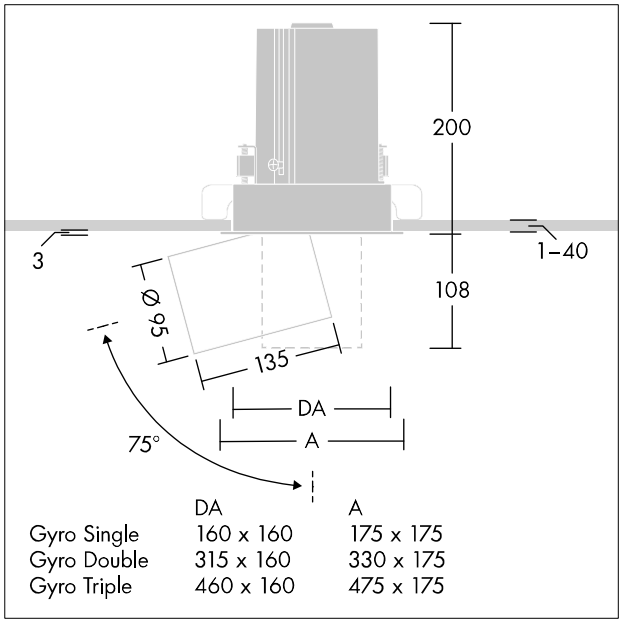

TLG_TNCG_M_LD1.wmf

Distribución de la luz

Los valores marcados con un * son valores de referencia. Thorn utiliza componentes de fiabilidad y que han pasado los tests de calidad. Sin embargo, la tasa de fallos de la electrónica puede dar lugar a algún fallo aislado de algún LED durante la vida útil del producto. Las normativas internacionales fijan la tolerancia del flujo inicial y carga asociada en ±10%. Los valores son aplicables para una temperatura ambiente de 25 °C, a no ser que se indique de otro modo.

IP20 CE T_a25

Los productos de Thorn Lighting están sujetos a un continuo desarrollo. Nos reservamos el derecho de planificar en nuestros productos sin publicaciones técnicas ni otras modicaciones formales.
© Thorn Lighting