<TONIC GIMBAL LED2800-940 HF SP 96629354

Equipo

Light head for Tonic Gimbal. Twist and lock fixing into installation frame (to be ordered separately). Distribution: spot. Complete with 4000K LED, CRI>90.

Dimensions: Ø160 x 134 mm
Luminaire input power: 29.8 W
Luminaire luminous flux: 3038 lm
Luminaire efficacy: 102 lm/W
Weight: 1 kg

TLG_TNCC_F_PERSHEAD15.jpg

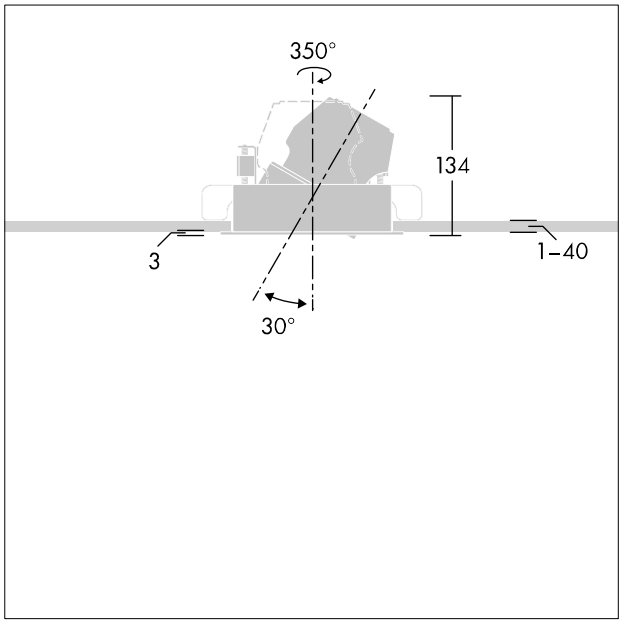

TLG_TNCC_M_LDHEAD.wmf

Los valores marcados con un * son valores de referencia. Thorn utiliza componentes de fiabilidad y que han pasado los tests de calidad. Sin embargo, la tasa de fallos de la electrónica puede dar lugar a algún fallo aislado de algún LED durante la vida útil del producto. Las normativas internacionales fijan la tolerancia del flujo inicial y carga asociada en ±10%. Los valores son aplicables para una temperatura ambiente de 25 °C, a no ser que se indique de otro modo.

IP20 CE T_a25

Los productos de Thorn Lighting están sujetos a un continuo desarrollo. Nos reservamos el derecho de planificar en nuestros productos sin publicaciones técnicas ni otras modicaciones formales.
© Thorn Lighting

Los productos de Thorn Lighting están sujetos a un continuo desarrollo. Nos reservamos el derecho de planificar en nuestros productos sin publicaciones técnicas ni otras modicaciones formales.
© Thorn Lighting