Areaflood Pro

96632327 <AFP L 144L85-740 A4 BS 3550 CL2 GY

ISO 9223 C5 | IP66 | IK08 | T_a -25 +35

Areaflood Pro

Proyector LED compacto, ligero y de uso general. Degrandetamaño. convertidor para LED que alimenta 144 LEDs en 850mA con distribución de luz asimétrico 40º. IP66, IK08,. Cuerpo: fundición aluminio (EN AC-44300), Gris claro 150 texturizado arena (similar a RAL9006).. Cierre: 4mm de grosor endurecido vidrio. Se suministra la lira de montaje reversible, adaptador de acoplamiento disponible para montajes en columna. Con LED 4000K.

TLG_AFLP_F_LARGEPDB.jpg

Dimensiones: 658 x 490 x 139 mm
Potencia de la luminaria: 360 W
Flujo luminoso de luminaria: 51339 lm
Rendimiento luminoso de las luminarias: 143 lm/W
Peso: 18,72 kg
Scx: 0.073 m²

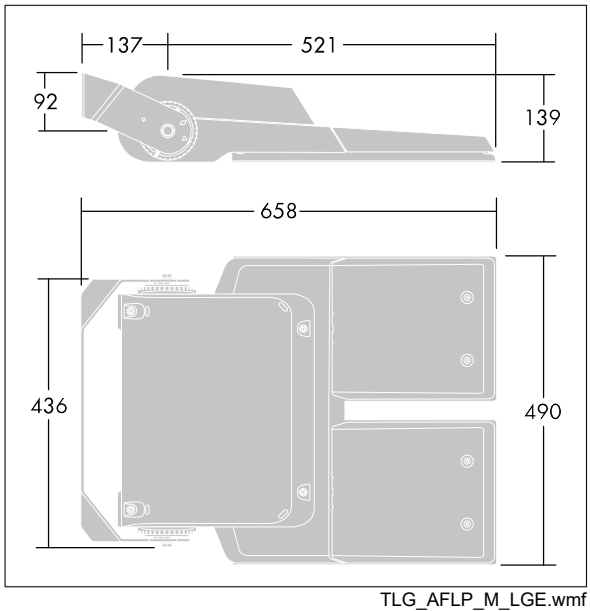

TLG_AFLP_M_LGE.wmf

Este producto incluye fuentes de luz con la clase de eficacia energética E.

Los valores marcados con un * son valores de referencia. Thorn utiliza componentes de fiabilidad y que han pasado los tests de calidad. Sin embargo, la tasa de fallos de la electrónica puede dar lugar a algún fallo aislado de algún LED durante la vida útil del producto. Las normativas internacionales fijan la tolerancia del flujo inicial y carga asociada en ±10%. Los valores son aplicables para una temperatura ambiente de 25 °C, a no ser que se indique de otro modo.

Los productos de Thorn Lighting están sujetos a un continuo desarrollo. Nos reservamos el derecho de planificar en nuestros productos sin publicaciones técnicas ni otras modicaciones formales.
© Thorn Lighting