Plurio

96668648 PLD F 18L105-740 R/S BS 3550 T60 CL1 GY

ISO 9223 C5			IP66	IK08						T_a25

Plurio

Plurio directa: luminaria LED decorativa en columna con distribución. Driver LED con 18 LEDs que conducen a 1, 05A. , IP66, IK08. Base: fundido aluminio, recubierto de polvo sinterizado gris plateado. Cuerpo: plana forma, aluminio, con textura gris plateado. Difusor: estabilizador UV, transparente policarbonato (PC) con prismas antireflejos. Con LED 4000K.

TLG_PLRL_F_DFC_GY.jpg

Dimensiones: Ø601 x 487 mm
Potencia de la luminaria: 60 W
Flujo luminoso de luminaria: 6645 lm
Rendimiento luminoso de las luminarias: 111 lm/W
Peso: 11 kg
Scx: 0.167 m²

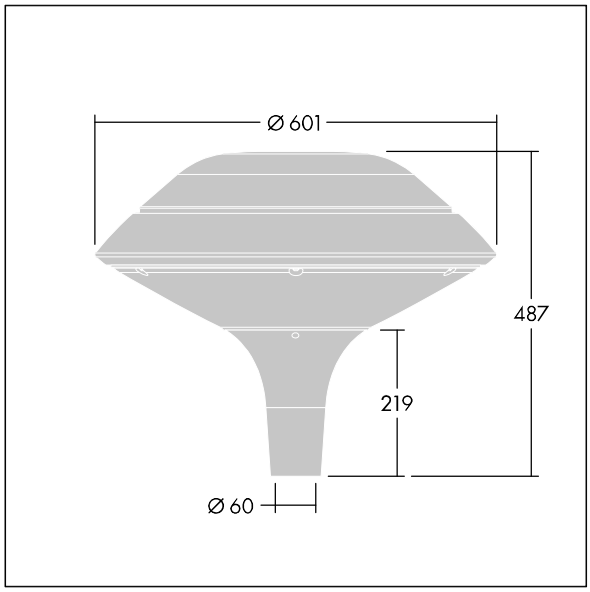

TLG_PLRL_M_DFC_T60.wmf

Este producto contiene una fuente luminosa de la clase de eficiencia energética D.

Los valores marcados con un * son valores de referencia. Thorn utiliza componentes de fiabilidad y que han pasado los tests de calidad. Sin embargo, la tasa de fallos de la electrónica puede dar lugar a algún fallo aislado de algún LED durante la vida útil del producto. Las normativas internacionales fijan la tolerancia del flujo inicial y carga asociada en ±10%. Los valores son aplicables para una temperatura ambiente de 25 °C, a no ser que se indique de otro modo.

Los productos de Thorn Lighting están sujetos a un continuo desarrollo. Nos reservamos el derecho de planificar en nuestros productos sin publicaciones técnicas ni otras modicaciones formales.
© Thorn Lighting