D-CO LED Floodlights

96633101 D-CO FLOOD2 80 6L50 830 NB

IP67	IK08				

D-CO LED Floodlights

A large size, floodlight with 6 x 1.2W warm white LEDs for indoor or outdoor applications. Body in aluminium, finished in grey. Front glass toughened, stirrup or spike mounted. Complete with 5m cable. Complete with 3000K LED

Dimensions: Ø80 x 156 mm
Luminaire input power: 10.7 W
Weight: 0.9 kg

TLG_DCOL_F_LEDFLD26X1ANGL.jpg

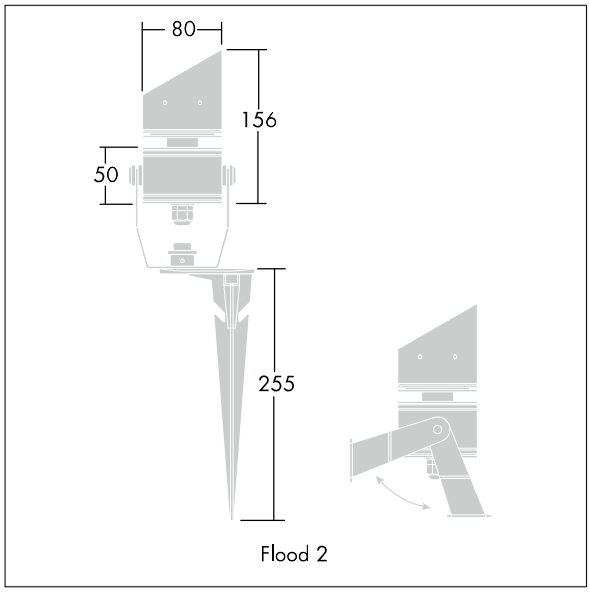

TLG_DCOL_M_ODFLOOD2.wmf

Este producto contiene una fuente luminosa de la clase de eficiencia energética F.

Los valores marcados con un * son valores de referencia. Thorn utiliza componentes de fiabilidad y que han pasado los tests de calidad. Sin embargo, la tasa de fallos de la electrónica puede dar lugar a algún fallo aislado de algún LED durante la vida útil del producto. Las normativas internacionales fijan la tolerancia del flujo inicial y carga asociada en ±10%. Los valores son aplicables para una temperatura ambiente de 25 °C, a no ser que se indique de otro modo.

Los productos de Thorn Lighting están sujetos a un continuo desarrollo. Nos reservamos el derecho de planificar en nuestros productos sin publicaciones técnicas ni otras modicaciones formales.
© Thorn Lighting