# Contrast

## 96633459 CONT3 52L105-722-840 NB HFX 6K ANT

| | | | | | | | | |
|---|---|---|---|---|---|---|---|---|
| ISO 9223 C5 | | IP66 | IK08 | | CE | | | $T_a$ -20 +25 |

## Contrast

Proyector LED grande architectural  con 52 LEDs alimentados a  y distribución óptica estrecha. Driver LED, Regulable DALI-2.  , IP66, IK08. Cuerpo: fundición, recubierto de polvo sinterizado, con textura antracita (cercano a RAL7043).. Vidrio: templado, 5mm thick. Junta de dilatación: EPDM. Tornillería: geomet. Equipada con protecor de sobretensiones de 6kV.

,

Dimensiones: Ø397 x 206 mm
Potencia de la luminaria: 166 W
Flujo luminoso de luminaria: 16410 lm
Rendimiento luminoso de las luminarias: 99 lm/W
Peso: 13,1 kg

TLG_CON3_F_M_52L.jpg

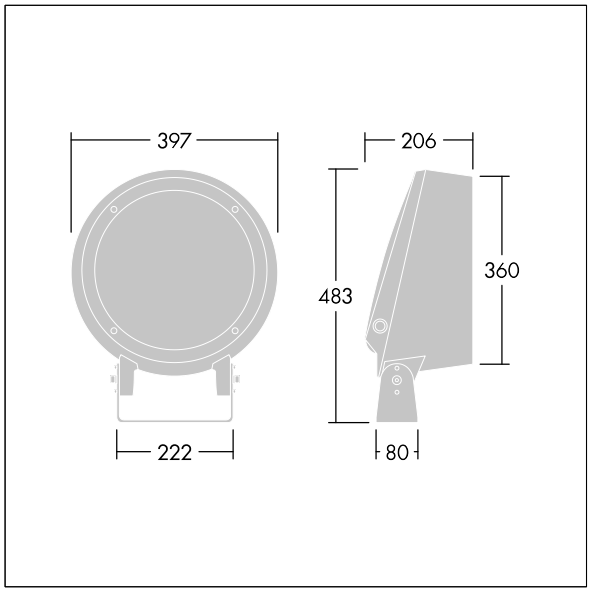


TLG_CONL_M_36-52L.wmf

Este producto contiene una fuente luminosa de la clase de eficiencia energética E.

Los valores marcados con un * son valores de referencia. Thorn utiliza componentes de fiabilidad y que han pasado los tests de calidad. Sin embargo, la tasa de fallos de la electrónica puede dar lugar a algún fallo aislado de algún LED durante la vida útil del producto.  Las normativas internacionales fijan la tolerancia del flujo inicial y carga asociada en ±10%. Los valores son aplicables para una temperatura ambiente de 25 °C, a no ser que se indique de otro modo.

Los productos de Thorn Lighting están sujetos a un continuo desarrollo. Nos reservamos el derecho de planificar en nuestros productos sin publicaciones técnicas ni otras modicaciones formales.
© Thorn Lighting