Contrast

96633433 CONT3 4L50-830 NB HF ANT

ISO 9223 C5 | IP66 | IK08 | Ta - 20 +35

Contrast

Proyector LED pequeño architectural con 4 LEDs alimentados a 500mA y distribución óptica estrecha. Driver LED, Salida fija. , IP66, IK08. Cuerpo: fundición, recubierto de polvo sinterizado, con textura antracita (cercano a RAL7043).. Vidrio: templado, 5mm thick. Junta de dilatación: EPDM. Tornillería: geomet. Con LED 3000K

,

Dimensiones: Ø83 x 103 mm
Potencia de la luminaria: 8 W
Flujo luminoso de luminaria: 466 lm
Rendimiento luminoso de las luminarias: 58 lm/W
Peso: 0,91 kg

TLG_CON3_F_XS.jpg

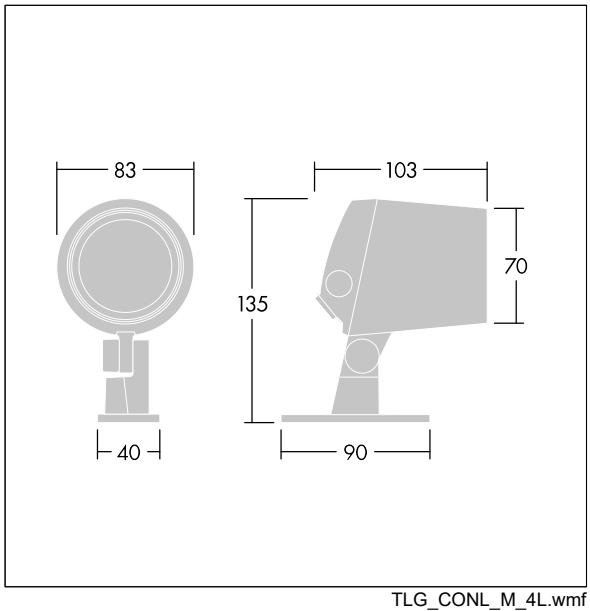

TLG_CONL_M_4L.wmf

Los valores marcados con un * son valores de referencia. Thorn utiliza componentes de fiabilidad y que han pasado los tests de calidad. Sin embargo, la tasa de fallos de la electrónica puede dar lugar a algún fallo aislado de algún LED durante la vida útil del producto. Las normativas internacionales fijan la tolerancia del flujo inicial y carga asociada en ±10%. Los valores son aplicables para una temperatura ambiente de 25 °C, a no ser que se indique de otro modo.

Los productos de Thorn Lighting están sujetos a un continuo desarrollo. Nos reservamos el derecho de planificar en nuestros productos sin publicaciones técnicas ni otras modicaciones formales.
© Thorn Lighting