Carat

96634306 CT L 60L25-730 NR CL2 T60F ANT

ISO 9223 C5 | IP66 | IK08 | Ta35

Carat

Luminaria urbana de cuidado diseño y altas prestaciones. Programable Driver LED, alimentando 60 LEDs a 250mA. Cuerpo: grande tamaño, fundición aluminio (EN AC-44300), antracita (cercano a RAL7043). Shaft: antracita (cercano a RAL7043). Cierre: vidrio. Fijaciones: acero inoxidable con tratamiento antigalvanico. Óptica Narrow Road, con Índice de reproducción de los colores mín.: 70 Temperatura de color correlativa*: 3000 Kelvin LEDs. , Resistencia al impacto: IK08, IP66, Ta max.: 35°C.

TLG_CARA_F_L_PostTop.jpg

Dimensiones: Ø510 x 87 mm
Potencia de la luminaria: 46 W
Flujo luminoso de luminaria: 6962 lm
Rendimiento luminoso de las luminarias: 151 lm/W
Peso: 9,4 kg
Scx: 0.05 m²

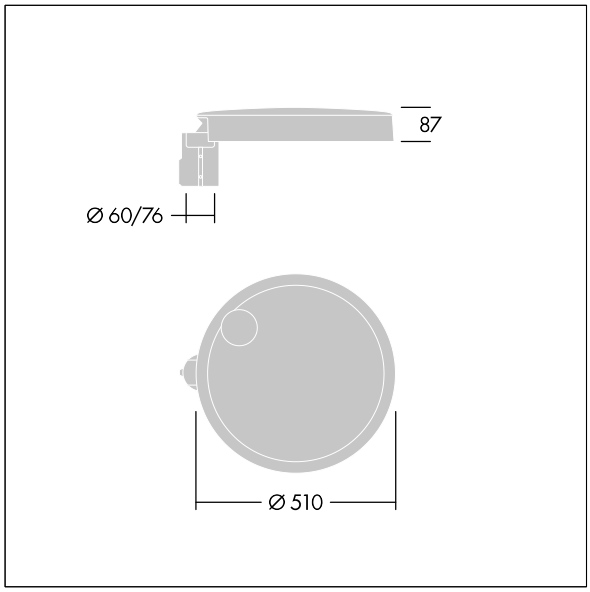

TLG_CARA_M_LMTP.wmf

Este producto incluye fuentes de luz con la clase de eficacia energética D.

Los valores marcados con un * son valores de referencia. Thorn utiliza componentes de fiabilidad y que han pasado los tests de calidad. Sin embargo, la tasa de fallos de la electrónica puede dar lugar a algún fallo aislado de algún LED durante la vida útil del producto. Las normativas internacionales fijan la tolerancia del flujo inicial y carga asociada en ±10%. Los valores son aplicables para una temperatura ambiente de 25 °C, a no ser que se indique de otro modo.

Los productos de Thorn Lighting están sujetos a un continuo desarrollo. Nos reservamos el derecho de planificar en nuestros productos sin publicaciones técnicas ni otras modicaciones formales.
© Thorn Lighting