# Aquaforce Pro

## 92924585 <AQFPRO L LED8000-840 PC WB MWBM

IP66 | D | halogen | IK08 | 850 °C | Ta -20 +30

## Aquaforce Pro

Luminaria LED IP66 resistente al polvo y la humedad. luminaria con detector de movimiento y BM ( interfaz inalámbrica DALI / DALI-2 para Bluetooth® Mesh 1.0 (Bluetooth® 4.x). Con distribución ancha beam.. Cuerpo: gris luminoso policarbonato (PC). Difusor: alta transmisión opal policarbonato (PC) microprismático.. Para montaje en superficie o suspensión. Soportes de fijación rápida suministrados para montaje en superficie. Adecuado para techo o pared (tanto vertical como horizontalmente). Los kits de montaje para cableado pasante, suspensión en cadena y suspensión catenaria están disponibles como accesorios.  Temperatura ambiente: -20°C hasta +30°C. Con LED 4000K..

Radio definition:  Wireless interface  DALI / DALI-2 zu Bluetooth® Mesh 1.0 (Bluetooth® 4.x), Frecuencia inalámbrica:  2,4 GHz, Potencia de transmisión inalámbrica:  + 4dBm.

Nota: por favor contacte con su comercial en caso querer utilizar la luminaria para ambientes con contaminantes químicos, alta condensación de humedad o cambios bruscos de temperatura.

Dimensiones: 1600 x 92 x 90 mm
Potencia de la luminaria: 66,4 W
Flujo luminoso de luminaria: 7670 lm
Rendimiento luminoso de las luminarias: 116 lm/W
Peso: 2,1 kg

TLG_AQUP_F_PDB_1100MED.jpg

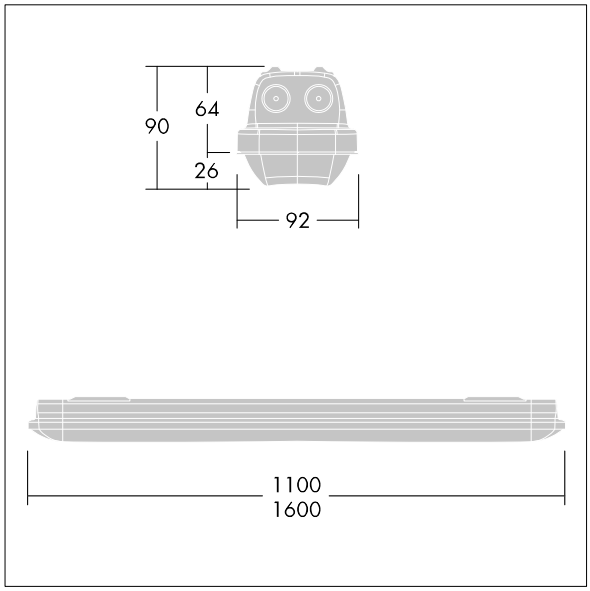


TLG_AQUP_M_LD1.wmf

Este producto contiene una fuente luminosa de la clase de eficiencia energética D.

Los valores marcados con un * son valores de referencia. Thorn utiliza componentes de fiabilidad y que han pasado los tests de calidad. Sin embargo, la tasa de fallos de la electrónica puede dar lugar a algún fallo aislado de algún LED durante la vida útil del producto.  Las normativas internacionales fijan la tolerancia del flujo inicial y carga asociada en ±10%. Los valores son aplicables para una temperatura ambiente de 25 °C, a no ser que se indique de otro modo.

Los productos de Thorn Lighting están sujetos a un continuo desarrollo. Nos reservamos el derecho de planificar en nuestros productos sin publicaciones técnicas ni otras modicaciones formales.
© Thorn Lighting