THORN

96634331 <HIPAK LED10000-840 HFI-X WD GEN3 HE

IP65	D	IK08		CE			850°C	Ta -30 +50

Campana industrial LED IP65 con óptica ancha. Driver LED, para 220-240V, 50/60Hz.. IK08. Carcasa: fundición de aluminio. Lentes/Difusor: policarbonato (PC). Se suministra con cadena para montaje. Con LED 4000K

Dimensiones: Ø320 x 143 mm
Potencia de la luminaria: 65 W
Flujo luminoso de luminaria: 10510 lm
Rendimiento luminoso de las luminarias: 162 lm/W
Peso: 3,15 kg

TLG_HIPK_F_3SPERS.jpg

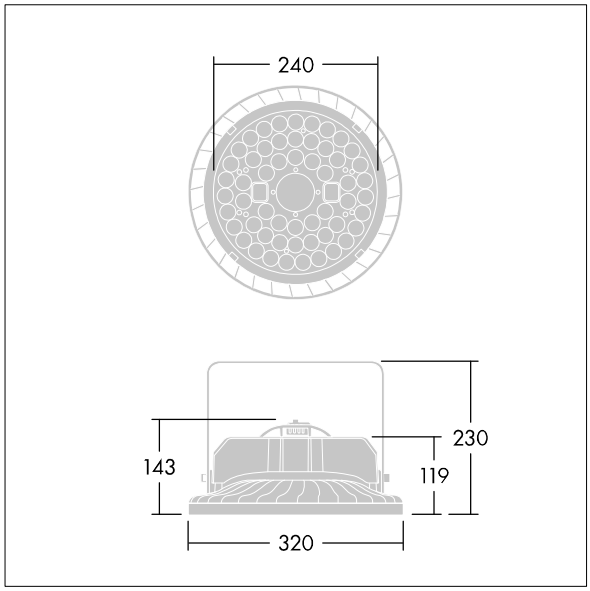

TLG_HIPK_M_3S.wmf

Este producto contiene una fuente luminosa de la clase de eficiencia energética C.

Los valores marcados con un * son valores de referencia. Thorn utiliza componentes de fiabilidad y que han pasado los tests de calidad. Sin embargo, la tasa de fallos de la electrónica puede dar lugar a algún fallo aislado de algún LED durante la vida útil del producto. Las normativas internacionales fijan la tolerancia del flujo inicial y carga asociada en ±10%. Los valores son aplicables para una temperatura ambiente de 25 °C, a no ser que se indique de otro modo.

Los productos de Thorn Lighting están sujetos a un continuo desarrollo. Nos reservamos el derecho de planificar en nuestros productos sin publicaciones técnicas ni otras modicaciones formales.
© Thorn Lighting