96669695 <ALTISLEDG3 132L EB 840

ISO 9223 C5 | IP66 | IK08

Proyector LED con distribución lumínica de 132 LEDs. Driver externo, se pide por separado. , IP66, IK08. Disipador, marco y lira: fundición aluminio recubierto de polvo sinterizado gris oscuro (similar a RAL 7043). Cierre: 5mm transparente vidrio. Lira montada mediante las siguientes fijaciones (una Ø22mm, dos Ø15mm, dos Ø17mm (no tres módulos)). Funcionamiento de bajo flickering (<1%) apto para HDTV broadcasting. Con LED 4000K con Índice de reproducción de los colores mín.: 80.

Debido a los requerimientos especiales para el cálculo fotométrico de este producto, no se suministran los datos fotométricos; puede solicitar recomendaciones de diseño a su contacto comercial local.

Dimensiones: 332 x 672 x 257 mm

Peso: 9,6 kg
Scx: 0.07m² at 0°

TLG_ALTS_F_V1.jpg

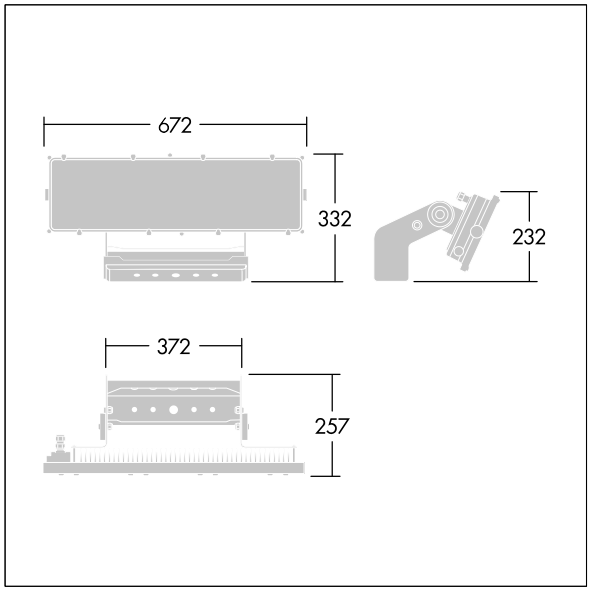

TLG_ALTS_M_LD1_V1.wmf

Este producto contiene una fuente luminosa de la clase de eficiencia energética D.

Los valores marcados con un * son valores de referencia. Thorn utiliza componentes de fiabilidad y que han pasado los tests de calidad. Sin embargo, la tasa de fallos de la electrónica puede dar lugar a algún fallo aislado de algún LED durante la vida útil del producto. Las normativas internacionales fijan la tolerancia del flujo inicial y carga asociada en ±10%. Los valores son aplicables para una temperatura ambiente de 25 °C, a no ser que se indique de otro modo.

Los productos de Thorn Lighting están sujetos a un continuo desarrollo. Nos reservamos el derecho de planificar en nuestros productos sin publicaciones técnicas ni otras modicaciones formales.
© Thorn Lighting