96277018 <ALTISLEDG3 264L A5 957-T90 LB

ISO 9223 C5 | IP66 | IK08

TLG_ALTS_F_V2.jpg

Projecteur LED haute puissance avec distribution lumineuse asymétrique 50° de 264 LED. Appareillage de commande externe, à commander séparément. Classe électrique I, IP66, IK08. Dissipateur thermique, châssis et support de fixation : aluminium gris foncé (similaire à RAL 7043) fonderie thermopoudré. Fermeture : verre transparent 5 mm. Support installé à l'aide des points de fixation disponibles (une vis M20 ou deux vis M14). Fonctionnement à faibles papillotements (< 1 %) adapté à une diffusion HDTV. Complet avec CCT nominale de 5700 K, tolérance +/- 500 K, IRC d'un minimum de 90 et indice de cohérence de l'éclairage télévisuel (TLCI) d'un minimum de 90. avec Indice min. de rendu des couleurs: 90. TLCI = 90+

En raison des exigences de calcul uniques de ce produit, les données photométriques ne sont pas fournies ici mais des conseils de design peuvent être obtenus auprès de votre représentant local.

Dimensions : 582 x 672 x 257 mm

Poids : 19 kg
Scx : 0.07m² à 0°

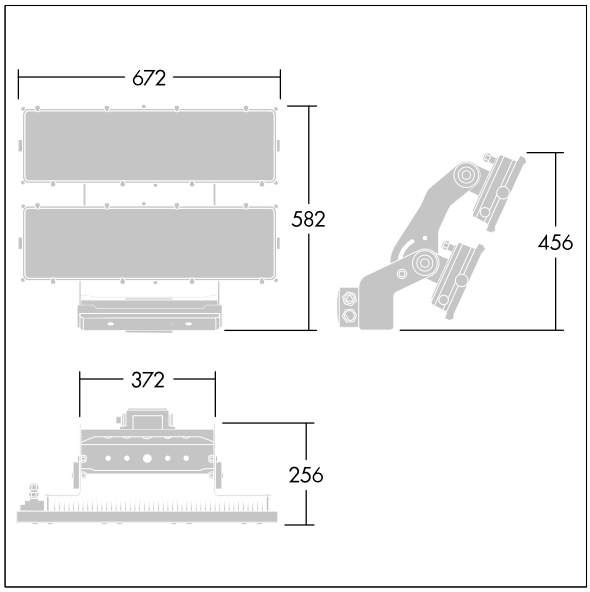

TLG_ALTS_M_LD1_V2.wmf

Ce produit contient une source lumineuse de classe d'efficacité énergétique E.

Toutes les valeurs marquées d'un * sont des valeurs nominales. Thorn utilise des composants testés et éprouvés, en provenance des meilleurs fournisseurs. Dans certains cas isolés, il se peut qu'il y ait des pannes de nature technologique au niveau des LED individuels, pendant le cycle de vie nominal du produit. Les normes internationales fixent la tolérance du flux initial et de la charge associée à ± 10 %. Sauf indication contraire, les valeurs sont applicables pour une température ambiante de 25 °C.

Les produits de Thorn Lighting sont perfectionnés en permanence. Nous nous réservons le droit d'apporter des modifications à nos produits sans autres publications.
© Thorn Lighting