Borne RAZE

96634409 <MGR SPIKE BOL RAZE/DCO/THOR W

Borne RAZE

Accessoire de montage au sol pour bornes à enterrer, avec semelle. Les boulons ne sont pas fournis.

TLG_ACCS_F_MRGSPIKE.jpg

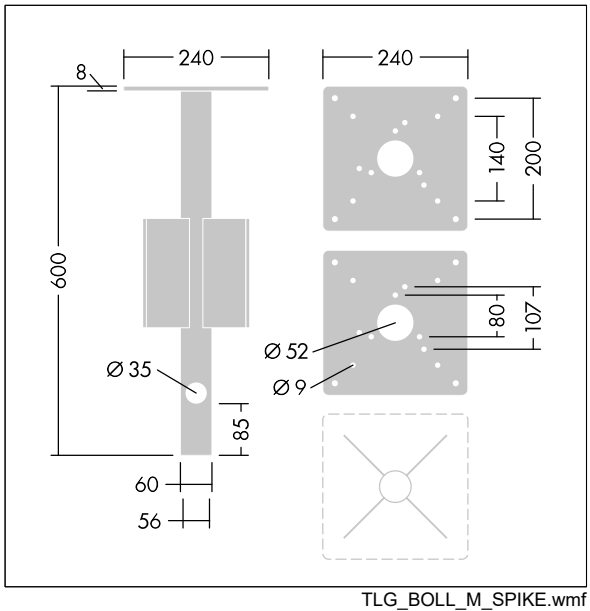

TLG_BOLL_M_SPIKE.wmf

Toutes les valeurs marquées d'un * sont des valeurs nominales. Sauf indication contraire, les valeurs sont applicables pour une température ambiante de 25 °C.
Les produits de Thorn Lighting sont perfectionnés en permanence. Nous nous réservons le droit d'apporter des modifications à nos produits sans autres publications.
© Thorn Lighting