Urba Deco

Luminaire polyvalent au design moderne avec une signature lumineuse remarquable pour l'environnement urbain

- Certifié IDA (International Dark Sky Association)
- *Le label de l'association IDA porte uniquement sur la version avec une température de couleur ≤ 3000 K.
- Design moderne au profil dynamique avec crosses et mâts coordonnés, qui complètent élégamment la famille Urba
- Confort optimal de l'éclairage avec l'option film prismatique ou coupe-flux arrière intégré
- Grande flexibilité d'installation avec un choix entre 5 options de montage et un large choix de distributions lumineuses
- Maintenance sans outils
- Zd4i certifié sur demande
- Complément de la famille URBA

Photographies, dessins et données photométriques sont communiqués à titre informatif. Pour prendre connaissance de données spécifiques sélectionnez le produit concerné.

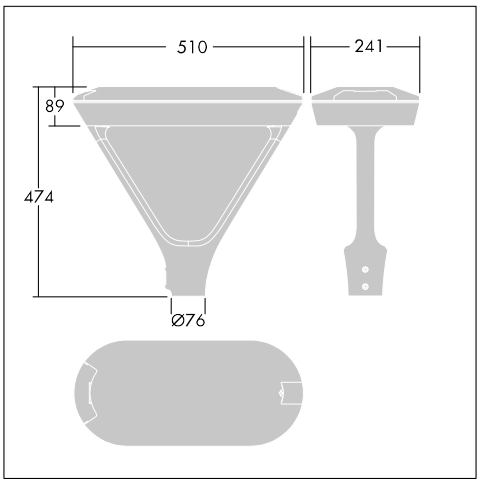

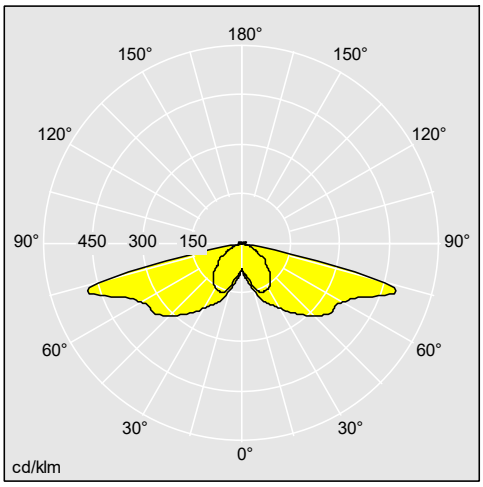

96273964

Matériaux / Finitions

- Corps, couvercle et bras : fonderie d'aluminium (EN AC-46000), finition peinture poudre sablé. Autres couleurs RAL sue demande.
- Enjoliveur de bras : plastique ASA de couleur noire (ULOR = 0%)
- Fermeture : verre plat trempé ép. 6 mm asoect clair ou prismatique
- Visserie: acier inoxydable

Installation / Montage

Montage en top, porté sur console, suspendu ou sur caténaire. Hauteur d'installation recommandée : 3 à 6 mètres pour le montage en top, 3 à 8 m pour le montage suspendu, 5 à 8 m pour le montage sur caténaire.
Montage en top : sur mât avec emmanchement Ø 60 mm, fixation par 2 vis. Maintenance facile, sans outil, avec ouverture par le dessus.
Précâblé, livré prêt à installer, en un seul carton. Versions caténaire et suspendue : installation via 34G, maintenance avec accès par le dessous. Mâts et crosses coordonnés.

ENEC, IP66, IK10, Beam_Column_1, Beam_Column_5, Beam_Wall_4, Beam_Suspended_EW, Beam_Catenary_1, SC1, SC2, CE, Ta=35°C

Les produits de Thorn Lighting sont perfectionnés en permanence. Nous nous réservons le droit d'apporter des modifications à nos produits sans autres publications.
© Thorn Lighting

Urba Deco

Données commerciales

Désignation	ILCOS	Culot	Poids (kg)	Code SAP
Urba Deco, montage top				
UD 24L35 730 WSC-S CL2 WS1 T60T BK	LED		7,1	96275689
UD 24L70 730 WSC-S CL2 WS1 T60T BK	LED		7,1	96275690
UD 48L35 730 WSC-S CL2 WS1 T60T BK	LED		7,25	96275692
UD 48L50 730 WSC-S CL2 WS1 T60T BK	LED		7,25	96275693
UD 24L35 730 WSC-S CL1 WS1 T60T BK	LED		7,14	96277181
UD 24L70 730 WSC-S CL1 WS1 T60T BK	LED		7,14	96277182
UD 48L35 730 WSC-S CL1 WS1 T60T BK	LED		7,29	96277184
UD 48L50 730 WSC-S CL1 WS1 T60T BK	LED		7,29	96277185
UD 24L25 730 WSC-S CL2 WS1 T60T BK	LED		7,1	96670049
UD 24L25 730 WSC-S CL1 WS1 T60T BK	LED		7,14	96670050
UD 24L50 730 WSC-S CL2 WS1 T60T BK	LED		7,1	96670051
UD 24L50 730 WSC-S CL1 WS1 T60T BK	LED		7,14	96670052
Urba Deco, suspension				
UD 48L35-730 WSC-S CL2 WS1 MSU-T BK U0	LED		6,48	96279225
UD 48L35-730 WSC-S CL1 WS1 MSU-T BK U0	LED		6,53	96279226
UD 48L50-730 WSC-S CL2 WS1 MSU-T BK U0	LED		6,48	96279227
UD 48L50-730 WSC-S CL1 WS1 MSU-T BK U0	LED		6,53	96279228
UD 24L35 730 WSC-S CL2 WS1 MSU-T BK U0	LED		6,33	96279215
UD 24L35 730 WSC-S CL1 WS1 MSU-T BK U0	LED		6,38	96279216
UD 24L50-730 WSC-S CL2 WS1 MSU-T BK U0	LED		6,33	96279217
UD 24L50-730 WSC-S CL1 WS1 MSU-T BK U0	LED		6,38	96279218
UD 24L70-730 WSC-S CL2 WS1 MSU-T BK U0	LED		6,33	96279219
UD 24L70-730 WSC-S CL1 WS1 MSU-T BK U0	LED		6,38	96279220
UD 24L25 730 WSC-S CL2 WS1 MSU-T BK U0	LED		6,33	96670053
UD 24L25 730 WSC-S CL1 WS1 MSU-T BK U0	LED		6,38	96670054
UD 24L50 730 EWC CL2 HFX WS5 MSU-T BK U0	LED		7,07	96670239
UD 24L50 730 WSC CL2 WS1 MSU-L BK U0	LED		6,35	96670240
Urba Deco, caténaire				
UD 24L50 730 WSC-S CL2 WS1 MCA-T BK U0	LED		7,07	96279233
UD 24L50 730 WSC-S CL1 WS1 MCA-T BK U0	LED		7,12	96279234
UD 48L50 730 WSC-S CL2 WS1 MCA-T BK U0	LED		7,22	96279243
UD 48L50 730 WSC-S CL1 WS1 MCA-T BK U0	LED		7,27	96279244

Les produits de Thorn Lighting sont perfectionnés en permanence. Nous nous réservons le droit d'apporter des modifications à nos produits sans autres publications.
© Thorn Lighting