Raze Bollard

96635553 MGR SPIKE RAZE/DCO/THOR/CANDLE BOL

Raze Bollard

Ground spike adaptor for root mounting bollards with flange plate. Bolts not supplied.

TLG_ACCS_F_MRGSPIKE.jpg

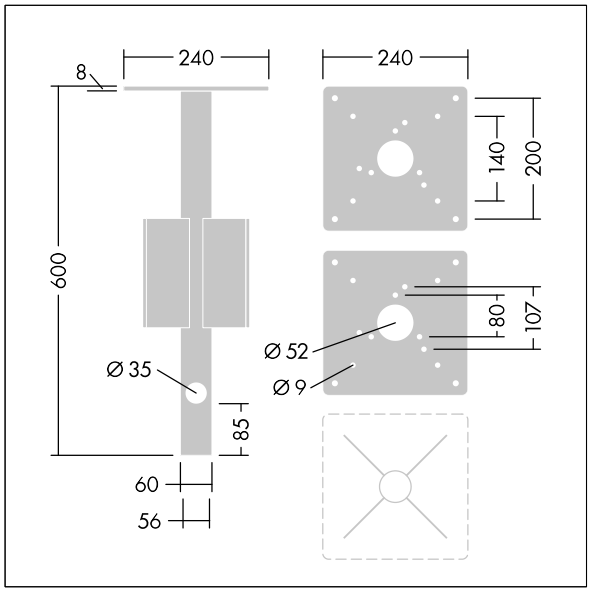

TLG_BOLL_M_SPIKE.wmf

Los valores marcados con un * son valores de referencia. Los valores son aplicables para una temperatura ambiente de 25 °C, a no ser que se indique de otro modo.

Los productos de Thorn Lighting están sujetos a un continuo desarrollo. Nos reservamos el derecho de planificar en nuestros productos sin publicaciones técnicas ni otras modicaciones formales.
© Thorn Lighting