D-CO Recessed

96257240 D-CO R LED MAXI 6L50 830 CL

IP67	IK10				

D-CO Recessed

A large size, ground recessed luminaire with 6 x 1.2W warm white LEDs for indoor or outdoor applications. Body in aluminium with ABS plastic recessed housing. Front glass, toughened with clear finish, stainless steel frame. Static load bearing 500kg. Complete with 5m cable.

Dimensions: Ø241 x 199 mm
Luminaire input power: 12 W
Weight: 3 kg

TLG_DCOL_F_LEDMAXIANGL.jpg

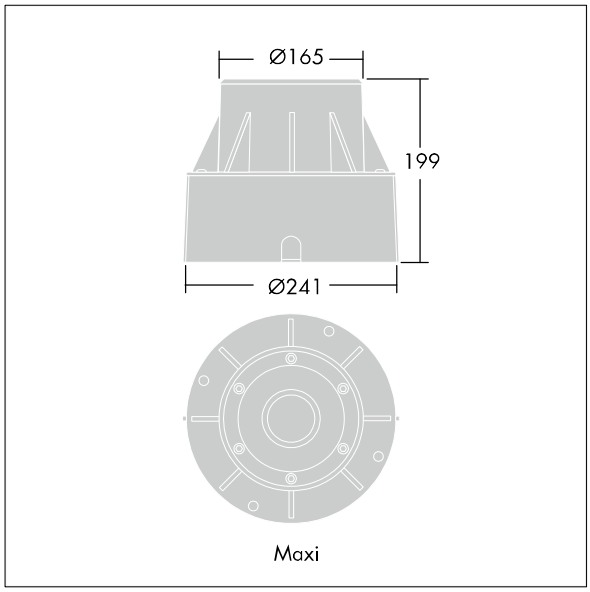

TLG_DCOL_M_ODL-165GZ.wmf

Los valores marcados con un * son valores de referencia. Thorn utiliza componentes de fiabilidad y que han pasado los tests de calidad. Sin embargo, la tasa de fallos de la electrónica puede dar lugar a algún fallo aislado de algún LED durante la vida útil del producto. Las normativas internacionales fijan la tolerancia del flujo inicial y carga asociada en ±10%. Los valores son aplicables para una temperatura ambiente de 25 °C, a no ser que se indique de otro modo.

Los productos de Thorn Lighting están sujetos a un continuo desarrollo. Nos reservamos el derecho de planificar en nuestros productos sin publicaciones técnicas ni otras modicaciones formales.
© Thorn Lighting