CONNECT CABLE BOX 3/4x2,5² IP67

96257908

; tipo de protección IP67; permite la conexión de hasta 3 líneas de alimentación adecuadas (H07RNF, etc.); sirve para pasar los cables de red por fuera del cuerpo de la luminaria; entradas de cables a través de 3 uniones roscadas PG SW25 para cables con diámetro de 4,3-11,9 mm; borne de conexión de 4 polos, máx. 2,5 mm²; Dimensiones: 174 x 111 x 43 mm.

ZS_PAS_F_2_BOX_MINI_IP67.jpg

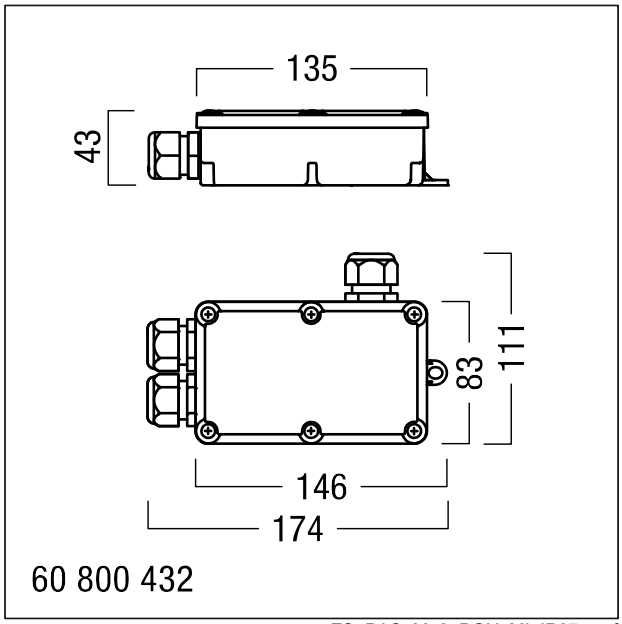

ZS_PAS_M_2_BOX_MI_IP67.wmf

Los productos de Thorn Lighting están sujetos a un continuo desarrollo. Nos reservamos el derecho de planificar en nuestros productos sin publicaciones técnicas ni otras modicaciones formales.
© Thorn Lighting