## RESCPRO & VOYStar MRCR/MRWR QC WH

22166854

# Marco embellecedor

Marco embellecedor para el montaje en las luminarias empotradas RESCLITE y VOYAGER Star; en combinación con la variante para empotrar en pared RESCLITE PRO (MRWR) es apropiada también para el montaje empotrado en el corte cuadrado en la pared para las luminarias RESCLITE C; fundición inyectada de aluminio; Dimensiones: 90 x 90 x 4 mm; blanco

ZS_ONL_F_RESC_ED_Q90_WH.jpg

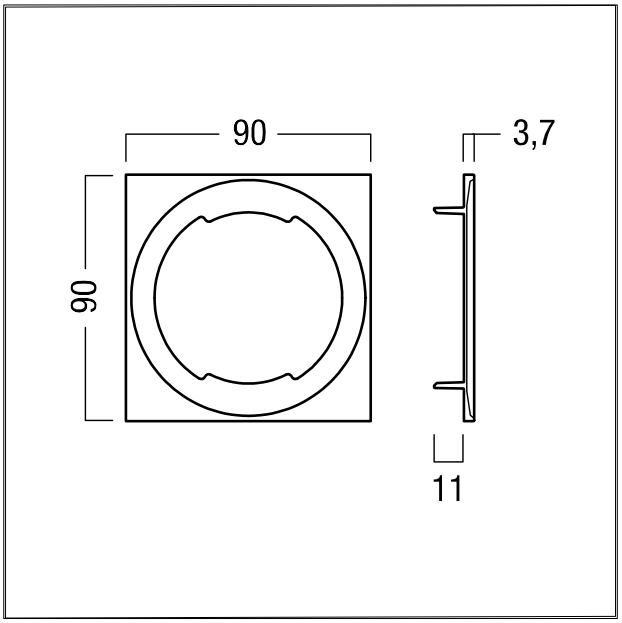


ZS_ONL_M_RESC_ED_Q90.wmf

Los valores marcados con un * son valores de referencia. Los valores son aplicables para una temperatura ambiente de 25 °C, a no ser que se indique de otro modo.
Los productos de Thorn Lighting están sujetos a un continuo desarrollo. Nos reservamos el derecho de planificar en nuestros productos sin publicaciones técnicas ni otras modicaciones formales.
© Thorn Lighting