THORN

SENSA DDP BATTEN

Detector de infrarojos pasivo

Ref. 96601989

Los productos de Thorn Lighting están sujetos a un continuo desarrollo. Nos reservamos el derecho de planificar en nuestros productos sin publicaciones técnicas ni otras modicaciones formales.
© Thorn Lighting

Dimensión

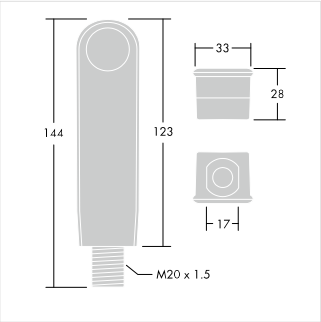

Datos técnicos

Tensión nominal	230V AC +/- 10%
Elemento emisor IR	aprox 7m diametro a 2.8m de altura de techo
Direcciones DALI y cargas de bus por línea DALI	El número máximo de equipos DSI o Dali es 10
Bornes de conexión	2,5 mm²
Material de la carcasa	ABS difícilmente inflamable, clip de fijación de polipropileno
Clase de protección	Clase II
Temperatura ambiente adm. ta	-10–+35 °C
Peso	aprox. 0.1 kg
Tipo de protección	IP65
Varios	

Los productos de Thorn Lighting están sujetos a un continuo desarrollo. Nos reservamos el derecho de planificar en nuestros productos sin publicaciones técnicas ni otras modicaciones formales.
© Thorn Lighting