THORN

SWITCHLITE MRE SLD 2CH

Detector de infrarojos pasivo

Ref. 96627553

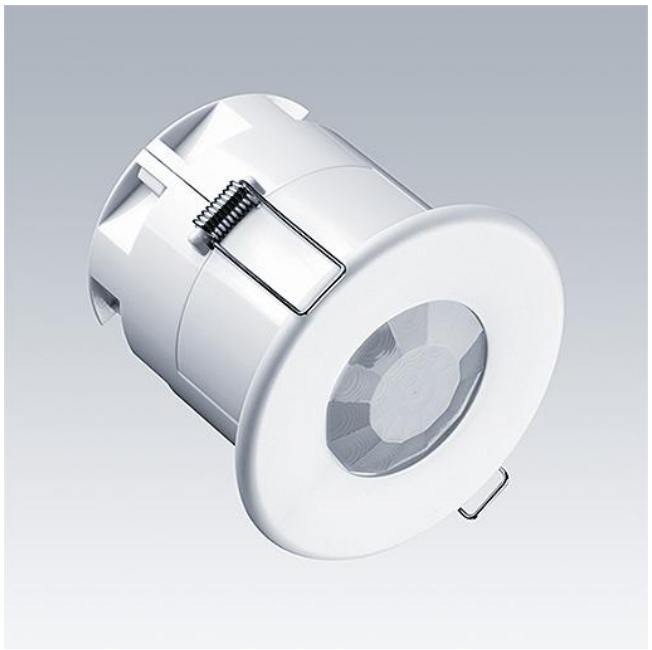

Los productos de Thorn Lighting están sujetos a un continuo desarrollo. Nos reservamos el derecho de planificar en nuestros productos sin publicaciones técnicas ni otras modicaciones formales.
© Thorn Lighting

Dimensión

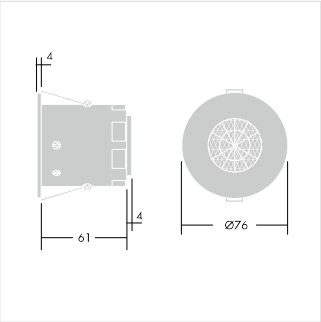

Datos técnicos

Tensión nominal	230V AC +/- 10%
Potencia de conmutación	
Cobertura vertical de presencia	Diámetro aprox. 5...7 m con una altura de techo de 2,5 m
Bornes de conexión	2 x 2,5mm²
Material de la carcasa	
Clase de protección	Clase II
Temperatura ambiente adm. ta	-10–+35 °C
Peso	aprox. 0.15 kg
Tipo de protección	IP40

Los productos de Thorn Lighting están sujetos a un continuo desarrollo. Nos reservamos el derecho de planificar en nuestros productos sin publicaciones técnicas ni otras modicaciones formales.
© Thorn Lighting