96642772 LYRIC DECO LED1550-830 HF MWA-L OP

IP20

A stylish, curving tubular wall mounted LED luminaire with fixed output control gear. Class I electrical, IP20. Diffuser: opal glass. Complete with 3000K LED.

Dimensions: 200 x 95 x 300 mm
Luminaire input power: 12.4 W
Luminaire luminous flux: 1550 lm
Luminaire efficacy: 125 lm/W
Weight: 1.4 kg

TLG_LYRD_F_WALLPDB.jpg

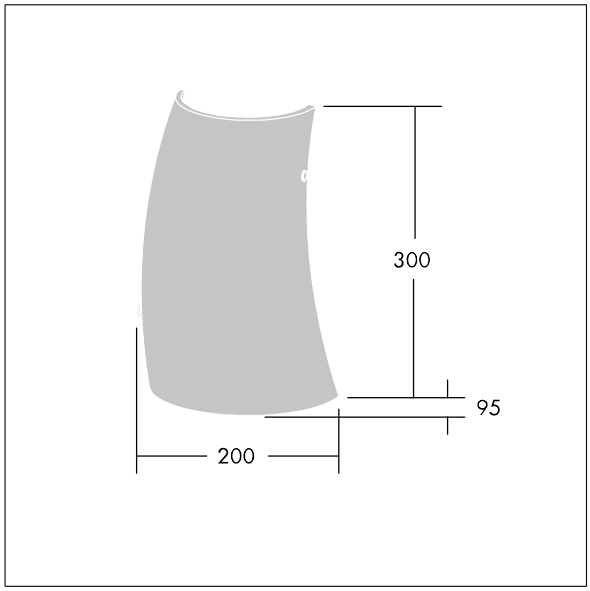

TLG_LYRD_M_DX_AP02.wmf

Este producto contiene una fuente luminosa de la clase de eficiencia energética C.

Los valores marcados con un * son valores de referencia. Thorn utiliza componentes de fiabilidad y que han pasado los tests de calidad. Sin embargo, la tasa de fallos de la electrónica puede dar lugar a algún fallo aislado de algún LED durante la vida útil del producto. Las normativas internacionales fijan la tolerancia del flujo inicial y carga asociada en ±10%. Los valores son aplicables para una temperatura ambiente de 25 °C, a no ser que se indique de otro modo.

Los productos de Thorn Lighting están sujetos a un continuo desarrollo. Nos reservamos el derecho de planificar en nuestros productos sin publicaciones técnicas ni otras modicaciones formales.
© Thorn Lighting

Los productos de Thorn Lighting están sujetos a un continuo desarrollo. Nos reservamos el derecho de planificar en nuestros productos sin publicaciones técnicas ni otras modicaciones formales.
© Thorn Lighting