Areaflood Pro

96644802 AFP S 36L50-740 A5 CLO BS 3550 CL1 GY

ISO 9223 C5		IP66	IK08		CE			Ta -25 +35

Areaflood Pro

Proyector LED compacto, ligero y de uso general. Depequeñotamaño. convertidor para LED que alimenta 36 LEDs en 500mA con distribución de luz asimétrico 50º. IP66, IK08,. Cuerpo: fundición aluminio (EN AC-44300), Gris claro 150 texturizado arena (similar a RAL9006).. Cierre: 4mm de grosor endurecido vidrio. Se suministra la lira de montaje reversible, adaptador de acoplamiento disponible para montajes en columna. Driver programado para salida de flujo constante Con LED 4000K.

TLG_AFLP_F_SMALLPDB.jpg

Dimensiones: 462 x 265 x 139 mm
Potencia de la luminaria: 55 W
Flujo luminoso de luminaria: 8495 lm
Rendimiento luminoso de las luminarias: 154 lm/W
Peso: 6,22 kg
Scx: 0.05 m²

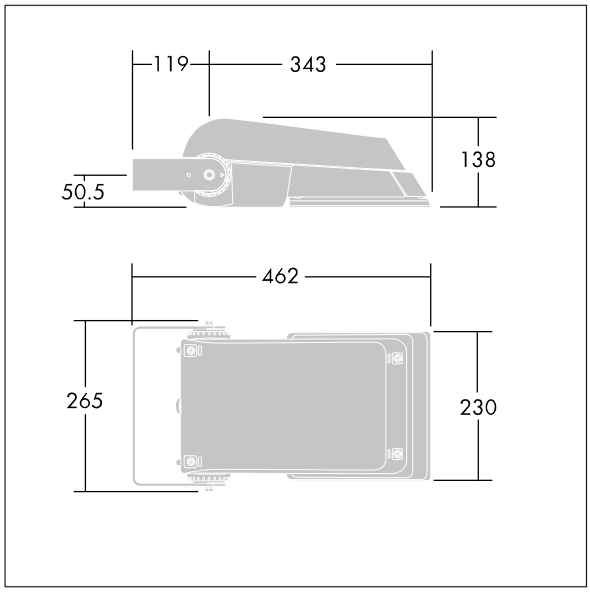

TLG_AFLP_M_SML.wmf

Este producto incluye fuentes de luz con las clases de eficacia energética D, E.

Los valores marcados con un * son valores de referencia. Thorn utiliza componentes de fiabilidad y que han pasado los tests de calidad. Sin embargo, la tasa de fallos de la electrónica puede dar lugar a algún fallo aislado de algún LED durante la vida útil del producto. Las normativas internacionales fijan la tolerancia del flujo inicial y carga asociada en ±10%. Los valores son aplicables para una temperatura ambiente de 25 °C, a no ser que se indique de otro modo.

Los productos de Thorn Lighting están sujetos a un continuo desarrollo. Nos reservamos el derecho de planificar en nuestros productos sin publicaciones técnicas ni otras modicaciones formales.
© Thorn Lighting