IQ Wave

96628313 IQ WAVE LED3100-840 HFIX Q597 MRE

IP20 IP44 | IK03 | 650 °C | Ta -20 +25

IQ Wave

Luminaria LED modular empotrada directa. electrónico Driver regulable DALI. , IP44_IP20, IK03. Cuerpo: Acero altamente reflectante. Marco y tapas finales: policarbonato (PC). Difusor: policarbonato (PC) con disipador de calor de aluminio. Bandeja de engranaje: recubierto de polvo sinterizado blanco Acero. Adecuado para instalación (con accesorio) tumbado o de pie. Con LED 4000K

Dimensiones: 597 x 597 x 97 mm
Potencia de la luminaria: 30 W
Flujo luminoso de luminaria: 3200 lm
Rendimiento luminoso de las luminarias: 107 lm/W
Peso: 3,8 kg

TLG_IQWV_F_PDBCEILING.jpg

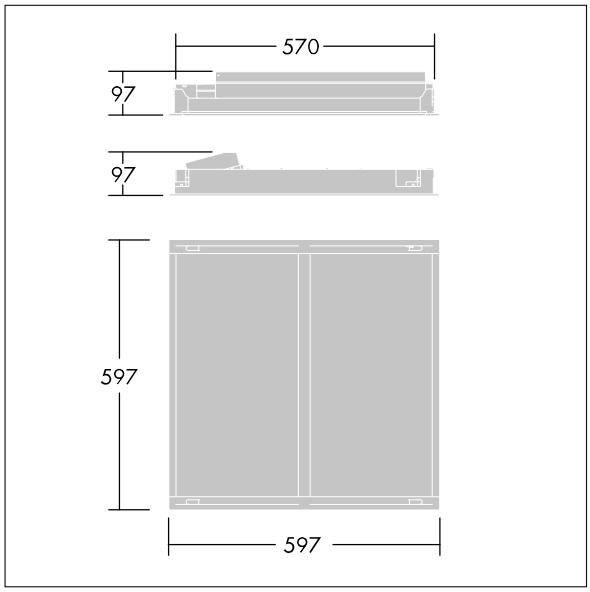

TLG_IQWV_M_600.wmf

Este producto contiene una fuente luminosa de la clase de eficiencia energética D.

Los valores marcados con un * son valores de referencia. Thorn utiliza componentes de fiabilidad y que han pasado los tests de calidad. Sin embargo, la tasa de fallos de la electrónica puede dar lugar a algún fallo aislado de algún LED durante la vida útil del producto. Las normativas internacionales fijan la tolerancia del flujo inicial y carga asociada en ±10%. Los valores son aplicables para una temperatura ambiente de 25 °C, a no ser que se indique de otro modo.

Los productos de Thorn Lighting están sujetos a un continuo desarrollo. Nos reservamos el derecho de planificar en nuestros productos sin publicaciones técnicas ni otras modicaciones formales.
© Thorn Lighting

IQ Wave

96628313 IQ WAVE LED3100-840 HFIX Q597 MRE

Los productos de Thorn Lighting están sujetos a un continuo desarrollo. Nos reservamos el derecho de planificar en nuestros productos sin publicaciones técnicas ni otras modicaciones formales.
© Thorn Lighting