Voyager Star

96629612 VOYAGER STAR KIT ANT ECC

CE

Voyager Star

High performance, LED emergency lighting kit for incorporation into a suitable housing (not supplied), Luminaire for central emergency light supply, with circuit monitoring, without single monitoring of the luminaire with open area optic. Luminaire in maintained mode. Lens: polycarbonate. Optimum thermal management via heat sink. Voltage supply: 220-240 V AC (+/- 10%) 50-60 Hz; 176-280 V DC Complete with LEDs..

Luminaire input power: 3 W
Weight: 0.5 kg

TLG_VSTR_F_KIT_ECC_ANT.jpg

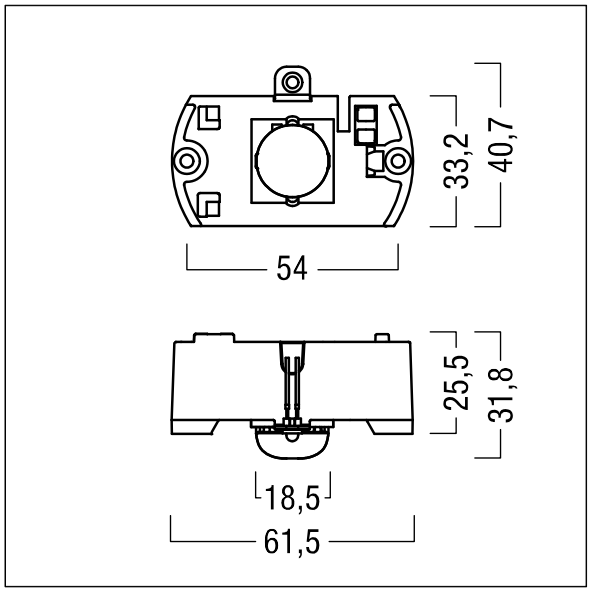

ZS_ONL_M_RESC_ant-pan_optik.wmf

Los valores marcados con un * son valores de referencia. Thorn utiliza componentes de fiabilidad y que han pasado los tests de calidad. Sin embargo, la tasa de fallos de la electrónica puede dar lugar a algún fallo aislado de algún LED durante la vida útil del producto. Las normativas internacionales fijan la tolerancia del flujo inicial y carga asociada en ±10%. Los valores son aplicables para una temperatura ambiente de 25 °C, a no ser que se indique de otro modo.

Los productos de Thorn Lighting están sujetos a un continuo desarrollo. Nos reservamos el derecho de planificar en nuestros productos sin publicaciones técnicas ni otras modicaciones formales.
© Thorn Lighting