96631225 <CHAL PRO LED2000-840 BC RMB W6

IP20 IP54 | IK03 | 850°C | T_a25

Downlight LED empotrado. Equipo de control remoto regulable, Conexión inalámbrica vía app con Bluetooth® 4. x - basicDim Wireless , (no se permite su instalación en techos de metal u hormigón o MSF housing). La luminaria incorpora: Control móvil de la luminaria máximo 15m, de luminaria a luminaria máximo 4m. IP54 (IP20 desde arriba),. Cuerpo: aluminio, lacado blanco (RAL 9016). Reflector: de alto brillo. Apto para montaje en techo con grosor de 1-40mm con una separación de Ø150mm. Con LED 4000K.

Definición inalámbrica: basicDIM Wireless - Bluetooth® 4. x, Frecuencia inalámbrica: 2,4...2,483 GHz, Potencia de transmisión inalámbrica: + 4dBm

Dimensiones: Ø172 x 94 mm
Potencia de la luminaria: 16,3 W
Flujo luminoso de luminaria: 2030 lm
Rendimiento luminoso de las luminarias: 125 lm/W
Peso: 0,57 kg

TLG_CHLP_F_RMBPDB.jpg

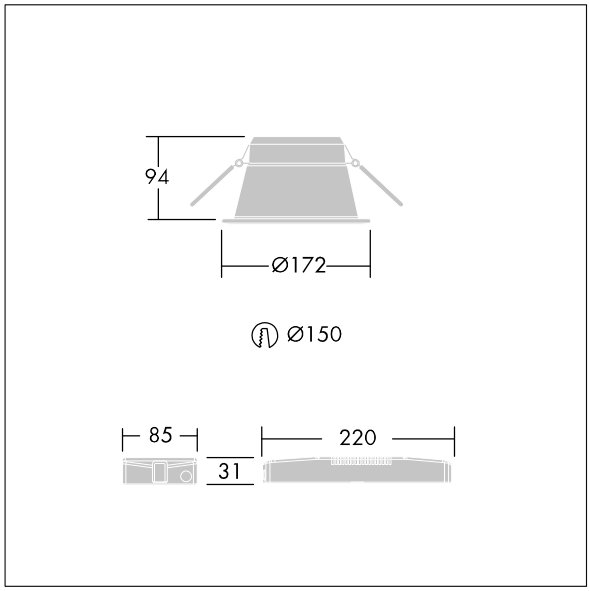

TLG_CHLP_M_DL1.wmf

Este producto contiene una fuente luminosa de la clase de eficiencia energética D.

Los valores marcados con un * son valores de referencia. Thorn utiliza componentes de fiabilidad y que han pasado los tests de calidad. Sin embargo, la tasa de fallos de la electrónica puede dar lugar a algún fallo aislado de algún LED durante la vida útil del producto. Las normativas internacionales fijan la tolerancia del flujo inicial y carga asociada en ±10%. Los valores son aplicables para una temperatura ambiente de 25 °C, a no ser que se indique de otro modo.

Los productos de Thorn Lighting están sujetos a un continuo desarrollo. Nos reservamos el derecho de planificar en nuestros productos sin publicaciones técnicas ni otras modicaciones formales.
© Thorn Lighting

THORN

96631225 <CHAL PRO LED2000-840 BC RMB W6

Los productos de Thorn Lighting están sujetos a un continuo desarrollo. Nos reservamos el derecho de planificar en nuestros productos sin publicaciones técnicas ni otras modicaciones formales.
© Thorn Lighting