Volupto

96631894 VO 12L105-740 SF WSC CL2 W5 T60 ANT

ISO 9223 C5 | IP66 | IK10

Volupto

Luminaria LED decorativa inteligente, con distribución Wide Street & Comfort. Programable Driver LED con 12 LEDs alimentados a 1,05A. , IP66, IK10. Cuerpo y base: resistente a la corrosión fundición recubierto de polvo sinterizado aluminio, acabado con textura antracita (cercano a RAL7043). Cierre: UV estabilizado policarbonato (PC). Con LED 4000K. Precableado con 5m de cable.

Dimensiones: Ø60/406 x 571 mm
Potencia de la luminaria: 40,3 W
Flujo luminoso de luminaria: 5181 lm
Rendimiento luminoso de las luminarias: 129 lm/W
Peso: 7,42 kg
Scx: 0.143 m²

TLG_VOLU_F_Side.jpg

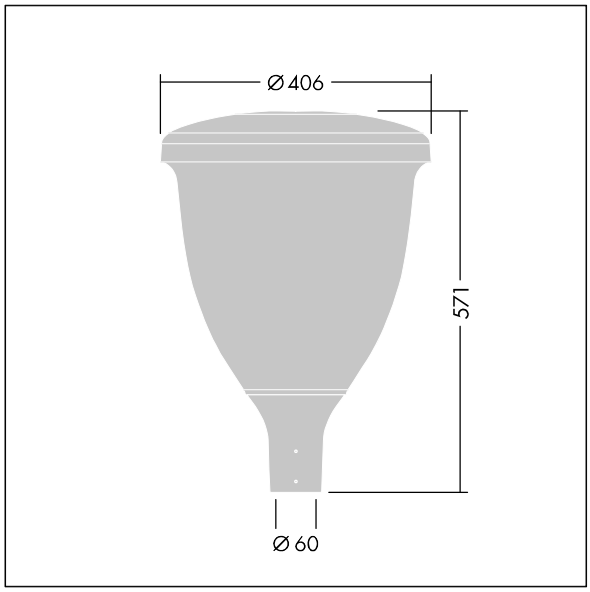

TLG_VOLU_M_60.wmf

Este producto contiene una fuente luminosa de la clase de eficiencia energética D.

Los valores marcados con un * son valores de referencia. Thorn utiliza componentes de fiabilidad y que han pasado los tests de calidad. Sin embargo, la tasa de fallos de la electrónica puede dar lugar a algún fallo aislado de algún LED durante la vida útil del producto. Las normativas internacionales fijan la tolerancia del flujo inicial y carga asociada en ±10%. Los valores son aplicables para una temperatura ambiente de 25 °C, a no ser que se indique de otro modo.

Los productos de Thorn Lighting están sujetos a un continuo desarrollo. Nos reservamos el derecho de planificar en nuestros productos sin publicaciones técnicas ni otras modicaciones formales.
© Thorn Lighting

Volupto

96631894 VO 12L105-740 SF WSC CL2 W5 T60 ANT

Los productos de Thorn Lighting están sujetos a un continuo desarrollo. Nos reservamos el derecho de planificar en nuestros productos sin publicaciones técnicas ni otras modicaciones formales.
© Thorn Lighting