Plurio

96668685 PLI O 24L70-722-40 R/S T60 CL2 ANT

ISO 9223 C5		IP66	IK08		CE			T_a25

Plurio

Plurio indirecta: Luminaria LED en columna con una distribución. Driver LED con 24 LEDs que conducen a 700mA. , IP66, IK08.Base: fundido aluminio, recubierto de polvo sinterizado antracita (cercano a RAL7043). Cuerpo: forma original, aluminio, con textura antracita (cercano a RAL7043). Difusor: estabilizador UV, transparente policarbonato (PC) con prismas antireflejantes. Con LED 2200-4000K.

TLG_PLRL_F_IOC_ANT.jpg

Dimensiones: Ø564 x 567 mm
Potencia de la luminaria: 51 W
Flujo luminoso de luminaria: 5386 lm
Rendimiento luminoso de las luminarias: 106 lm/W
Peso: 9,5 kg
Scx: 0.199 m²

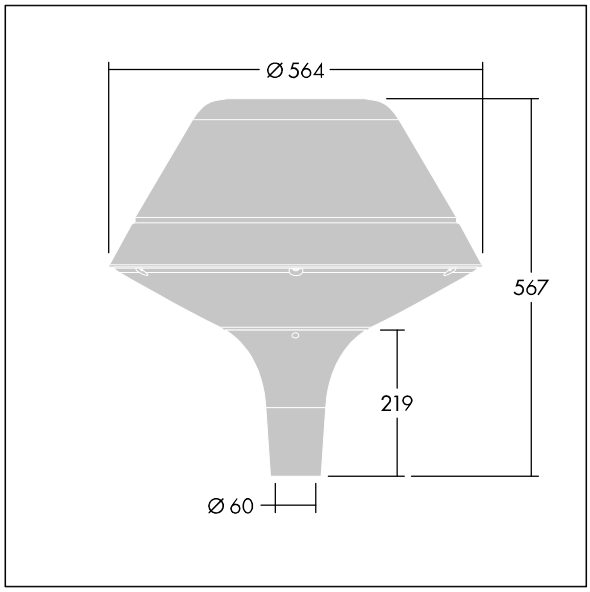

TLG_PLRL_M_IOC_T60.wmf

Este producto contiene una fuente luminosa de la clase de eficiencia energética D.

Los valores marcados con un * son valores de referencia. Thorn utiliza componentes de fiabilidad y que han pasado los tests de calidad. Sin embargo, la tasa de fallos de la electrónica puede dar lugar a algún fallo aislado de algún LED durante la vida útil del producto. Las normativas internacionales fijan la tolerancia del flujo inicial y carga asociada en ±10%. Los valores son aplicables para una temperatura ambiente de 25 °C, a no ser que se indique de otro modo.

Los productos de Thorn Lighting están sujetos a un continuo desarrollo. Nos reservamos el derecho de planificar en nuestros productos sin publicaciones técnicas ni otras modicaciones formales.
© Thorn Lighting