Olsys Street

96633547 OLSYS2 36L70 740 CL2 BP8 STR

ISO 9223 C3		IP66	IK08		CE			T_a50

Olsys Street

Una luminaria LED para aplicaciones de alumbrado público urbano.. Clase II, IP66, IK08. Cuerpo: fundición aluminio (AS9U), recubierto de polvo sinterizado gris plateado (RAL 9006). Cierre: templado vidrio. Ópticas: aluminio. Suministrado en una caja , listo para instalar. Los accesorios de montaje deben pedirse por separado. Con LED 4000K

Dimensiones: 655 x 337 x 76 mm
Potencia de la luminaria: 78,5 W
Peso: 8,75 kg
Scx: 0.17 m²

TLG_OSYS_F_1MPTPDB.jpg

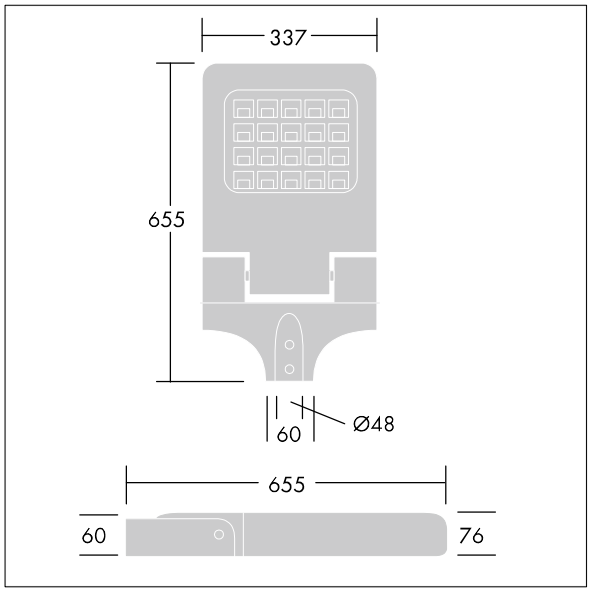

TLG_OSYS_M_STR2.wmf

Este producto contiene una fuente luminosa de la clase de eficiencia energética D.

Los valores marcados con un * son valores de referencia. Thorn utiliza componentes de fiabilidad y que han pasado los tests de calidad. Sin embargo, la tasa de fallos de la electrónica puede dar lugar a algún fallo aislado de algún LED durante la vida útil del producto. Las normativas internacionales fijan la tolerancia del flujo inicial y carga asociada en ±10%. Los valores son aplicables para una temperatura ambiente de 25 °C, a no ser que se indique de otro modo.

Los productos de Thorn Lighting están sujetos a un continuo desarrollo. Nos reservamos el derecho de planificar en nuestros productos sin publicaciones técnicas ni otras modicaciones formales.
© Thorn Lighting