Cetus

96635245 CETUS3 L UGR INSERT

Cetus

An anti-glare insert for large size Cetus downlight, for improved glare control in office applications (UGR19 according to EN12464). Material: highly reflective polycarbonate. Finish: specular.

Weight: 0.1 kg

TLG_CTU3_F_ALUREF.jpg

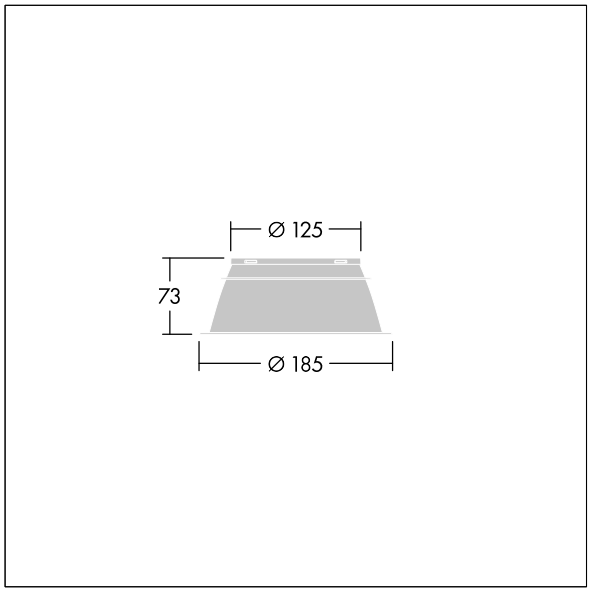

TLG_CTU3_M_UGRL.wmf

Los valores marcados con un * son valores de referencia. Los valores son aplicables para una temperatura ambiente de 25 °C, a no ser que se indique de otro modo.

Los productos de Thorn Lighting están sujetos a un continuo desarrollo. Nos reservamos el derecho de planificar en nuestros productos sin publicaciones técnicas ni otras modicaciones formales.
© Thorn Lighting