E/Fact

Serie de luminarias de formato cuadrado o circular sobre las que se puede caminar(pisables), que cumplen la norma EN60598-2-13: temperaturas limitadas de superficie.

- Diseñado según la nueva norma de temperatura de contacto: <100 °C para versiones convencionales y <40 °C para versiones LED.
- Estanqueidad de grado IP67 con cuerpo de aluminio fundido. Gran variedad de tamaños, marcos, profundidades de montaje, fuentes de luz y tecnologías de control para adaptarse a cada aplicación concreta.
- Ajuste del ángulo de inclinación para las versiones de cristal parcialmente esmerilado (excepto para las distribuciones de luz asimétrica A/S).
- Con suministro eléctrico integrado. Todas las versiones están precableadas con cables resinados para mejorar su impermeabilidad y agilizar su instalación.

Las fotos, dibujos y datos técnicos de iluminación son únicamente imágenes simbólicas. Para obtener datos detallados de un producto, por favor, pulse sobre el producto deseado.

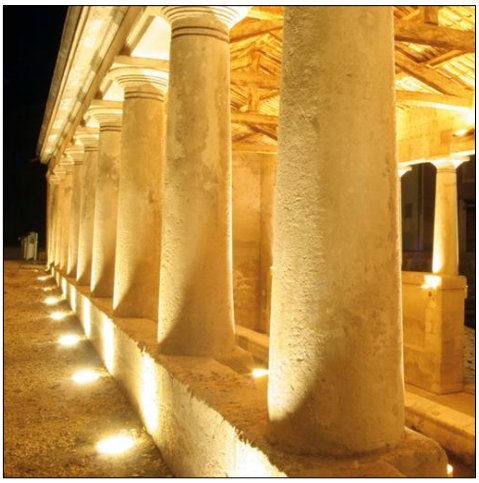

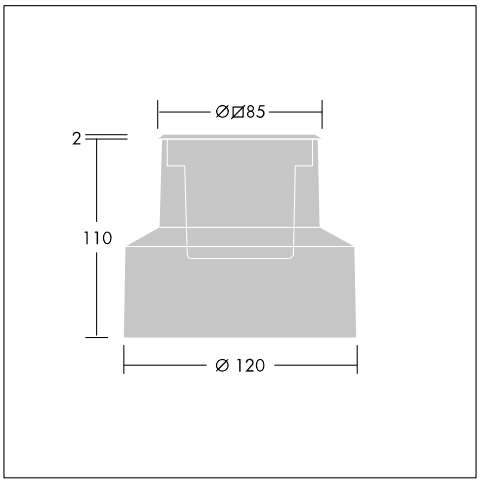

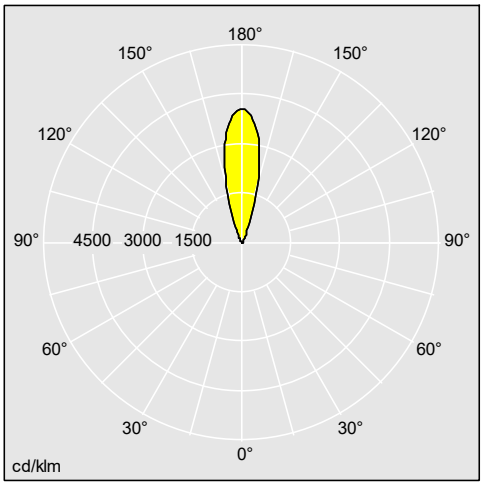

96271732

Material/ tipo

Bodies: die-cast aluminium, ENAB44100 (copper free) with powdered paint finish for high corrosion resistance.
Frame: Stainless steel AISI 316L (2mm thick) treated against corrosion or painted aluminium ENAB44100 (copper free).
Standard corrosion class: C3.
Retaining screws: stainless steel
Front glass: toughened semi-frosted or frosted sodic glass.
Glass thicknesses:
E/Fact 00: 8mm.
E/Fact 0: 8mm.
E/Fact 1: 10mm.
E/Fact 2: 12mm.
Gasket: anti-ageing silicon
Recessing box: polypropylene
Cable: (H07RN-F 3x1,5mm²) min. 0,4m long for all sizes.
Dome window attachments: painted aluminium ENAB44100 for Efact0 round versions only.
Anti-slip glass on request.
Holographic films: non-yellowing polycarbonate.
All versions have integral power supply but not dimmable.

IP67, Beam_Ground_Recessed_1, IK08, IK09, Beam_Wall wash_1, Beam_Guidance_1, SC1, CE, RCM, EAC

Los productos de Thorn Lighting están sujetos a un continuo desarrollo. Nos reservamos el derecho de planificar en nuestros productos sin publicaciones técnicas ni otras modicaciones formales.
© Thorn Lighting

E/Fact

Instalación/ montaje

Instalación en el suelo:
La luminaria se entrega completa con cuerpo, caja empotrada, marco y cristal.
Para aplicaciones en exteriores, se debe usar 30 cm de gravilla para drenaje o cualquier otro sistema equivalente de drenaje por debajo de la carcasa para garantizar la salida del agua. La caja empotrada puede instalarse en asfalto con un buen drenaje en cuanto su temperatura sea aproximadamente de 80 °C.
La luminaria debe operarse durante 45 minutos sin el cristal delantero para evitar la acumulación de humedad dentro de la carcasa.
Según la norma EN60598-2-13, su carga estática máxima es de 1000 kg.
El cable incandescente es de 750 °C.
Instalación en pared o techo:
Debido a los clips y a los accesorios del cable de seguridad (que deben pedirse por separado), todas las versiones de E/Fact con marco de aluminio deben instalarse en el techo con kits de techo (que deben pedirse por separado).
Solamente los modelos E/Fact 0 y E/Fact 00 pueden usarse en paredes.
Disponible tecnología de iluminación RGB con cambio de color en E/Fact 2. Para las versiones RGB, los LED se activan mediante control DMX (no suministrado).
Para facilitar una instalación rápida, el cableado puede hacerse con conectores de cable IP68 (códigos SAP 96260810, 96260809 y 96272068). Para cableado en serie se pueden utilizar cajas de conexión IP67 (códigos SAP 96257909 y 96257908).
La película holográfica solamente se instala en las versiones LED: abrir el cristal delantero e introducir la película holográfica por debajo del mismo a través de la junta con la parte suave de la película en contacto con el cristal. Girar la película hasta obtener el efecto de luz deseado.

Los productos de Thorn Lighting están sujetos a un continuo desarrollo. Nos reservamos el derecho de planificar en nuestros productos sin publicaciones técnicas ni otras modicaciones formales.
© Thorn Lighting